Doréma
SINCE 1987

MADE IN EUROPE
STAR QUALITY

Doréma

KOLEKCJA 2023

TWOJE WAKACJE
ZACZYNAJĄ SIĘ TUTAJ!
SKLEP.ELCAMP.PL

25% RABAT

LUXOR *AIR280*
MAJESTATYCZNE POCZUCIE PRZESTRZENI

SZANOWNI PRZYJACIELE DOREMA, SZANOWNA WSPÓLNOTA CARAVANINGOWA,

Wraz z sezonem 2022 rozszerzamy paletę pełnowymiarowych pompowanych przedsionków z tubami powietrznymi o kolejny model: nasz Luxor Air 280 Głęboki na 280 cm namiot o takiej formie i stabilności jest nieporównywalny na rynku i urzeczywistnia wiele Państwa sugestii i życzeń.

NOWOŚĆ: *Wraz z tym sezonem są dostępne stelaże 32mm, jako opcja dla przedsionków z klasycznym stelażem.*

Potrafimy również sprostać rosnącemu rynkowi przedsionków do kamperów i rozszerzamy nasz pionierski model Traveller Modular o wariant tkaninowy All Seasons. Stabilność, elastyczność i maksymalnie prosta obsługa są obok niewielkiej wagi oczywiście priotytetowe także w naszej serii modeli do kamperów.

Rozstawianie w czasie od 10 minut sprawia, że przedsionki te używane są coraz intensywniej i coraz częściej. Wraz z nowym wariantem w All Seasons oferujemy teraz też absolutną odporność na promieniowanie UV oraz wysoką trwałość w każdych warunkach pogodowych. Koncepcja modułowa oraz nasze specjalne rozwiązania z tunelami adaptacyjnymi będą wyznaczały kierunek na przyszłość. Bardziej elastycznie już chyba być nie może.

Proszę też zwrócić uwagę na nasz nowy Onyx - dla kamperowicza, który lubi to, co wyjątkowe. Nasza nowoczesna paleta przedsionków i nasze modele z tubami powietrznymi wyznaczają standardy na europejskich rynkach przedsionków.

Każdy z naszych współpracowników odpowiedzialnie przyczynia się do tego, by starannie i niezawodnie wykonywać wszystkie detale. Kreatywność, jakość i innowacyjność odżywają codziennie z pasją. Również tutaj nieprzerwanie inwestujemy w kompetencje zawodowe naszych pracowników.

Oczekujcie Państwo w napięciu licznych ulepszeń, które możecie odkrywać na naszej nowej stronie internetowej. Podajemu tu stale na bieżąco przydatne porady oraz wskazówki dotyczące przedsionków, rzstawiania, pielęgnacji, tabeli rozmiarów i sieci dealerów.

Niech i Państwo zachwycą się nowym przedsionkiem Doréma służacym tej formie wypoczynku, jaką jest kemping i czerpią korzyści z naszego know-how i wyników osiąganych na europejskim rynku namiotów-przedsionków. W myśl tego życzę Państwu wiele radości z naszego katalogu i naszych produktów.

Serdecznie pozdrawiam
Michael Haus CEO
Doréma Vorzelte GmbH

ELCAMP - oficjalny dealer Doréma

WIELOFUNKCYJNY TRÓJKĄT ZAMYKAJĄCY

Wszystkie przedsionki i zadaszenia słoneczne Doréma wyposażone są w wielofunkcyjny trójkąt zamykający, przez co pasują one doskonale do aerodynamicznych przyczep. Różne fronty przodu przyczep są perfekcyjnie dopasowane.

WENTYLACJA

W większości przedsionków Doréma w szczycie przedsionka umieszczony jest otwór wentylacyjny, który można zamknąć na zamek błyskawiczny.

ZADASZENIE SŁONECZE PRZEDSIONKA

Wszystkie przedsionki Doréma są seryjnie wyposażone w profil służący do zamocowania zadaszenia słonecznego Palma. Octavia ma własne zadaszenie słoneczne.

POMOC TECHNICZNA DORÉMA
OBSŁUGA KLIENTA

NASI EKSPERCI W DZIEDZINIE PRZEDSIONKÓW SĄ ZAWSZE OTWARCI NA PAŃSTWA SUGESTIE. ABY NIE MUSIELI PAŃSTWO DŁUGO CZEKAĆ, A PRZY TYM TRAFIALI DO WŁAŚCIWYCH DZIAŁÓW, MAJĄ PAŃSTWO KILKA MOŻLIWOŚCI:

+48 12 2769006

W SPRAWIE WSZYSTKICH ZAPYTAŃ ZWIĄZANYCH Z KATALOGIEM ORAZ OGÓLNYCH INFORMACJI:

DOREMA@ELCAMP.PL

W SPRAWIE WSZELKICH PROBLEMÓW I NAPRAW:

DOREMA@ELCAMP.PL

TREŚĆ

PRZEDSIONKI PEŁNOWYMIAROWE POMPOWANE POWIETRZEM
- Luxor Air 280 (T) 6
- Horizon Air De Luxe (R) 8
- Octavia Air (R) 10
- Maribor Air (T) 12

PRZEDSIONKI POMPOWANE POWIETRZEM:
- Magnum AirForce Klimatex & All Season (T) 14

PRZEDSIONKI PEŁNOWYMIAROWE STELAŻOWE:
- Bergamo De Luxe (R) 18
- Ibiza 240 (R) 20
- Ibiza XL 270 De Luxe (R) 21
- Milano (T) 22
- Octavia (T) 24
- Onyx 270 (T) 26
- Smaragd 270 (T) 27
- Royal 350 De Luxe (R) 28
- President XL 280 De Luxe (R) 29
- President 250 (R) 30
- President XL 300 (R) 31
- Garda 240 & 240 Deluxe 32
- Garda XL 270 (T) 33
- Maribor 240, XL 270 (T) 34

PRZEDSIONKI STELAŻOWE ZIMOWE I WIELOSEZONOWE
- Oslo & Davos (W) 38
- Quattro 225, 275, 380, 430 (W) 39
- Mistral XL All Season, Mistral All Season (T) 40
- Magnum 260, Magnum 390 (L) 42
- Mistral Ripstop (L) 43

Legende (W,R,T,L) siehe Seite 5

PRZEDSIONKI POMPOWANE POWIETRZEM DLA KAMPERA:
(stand allone)
- Traveller Air Modular Klimatex (T) 44
- Traveller Air Modular All Season (T) 45
- Traveller Air Klimatex (T) 46
- Traveller Air Klimatex XL (T) 47

ZADASZENIA PRZECIWSŁONECZNE
Stelażowe
- Multi Nova (T) 48
- Multi Nova Excellent (T) 49

ZADASZENIE PRZECIWSŁONECZNE:
Dopinane do przedsionka
- Locarno Plus 50
- Locarno Season 51
- Palma 52

SONNENDÄCHER MIT GESTÄNGE
Premium
- Mondial 53
- Panorama 54

Standard
- Uni, Elba, Kreta 56

NAMIOT GOSPODARCZY / KUCHENNY
- Iseo, Como 57

STELAŻE I AKCESORIA
- Stelaże i Akcesoria 58
- Akcesoria do stelaży 59
- Rodzaje stelaży 60
- Stalowy stelaż 60
- Aluminiowy stelaż Alu Quick 60
- Stelaż Fibre Tech Plus 60
- System Pompowania Powietrzem 60
- Rurki dodatkowe 61
- Wykładziny Starlon® 62
- Materiały i wymiary obwodów przedsionków 63

BESTSELLERY

NAJLEPSZY WYBÓR

HORIZON AIR DE LUXE
Najwyższa jakość na długie okresy ustawienia w każdych warunkach pogodowych / Pełne wyposażenie i funkcje na wszelkie potrzeby

CENA / JAKOŚĆ

MILANO
Hit cenowy branży przedsionków / Milano oferuje wszystko, czego poszukuje kamperowicz będący w podróży

WYBÓR "DRIVE AWAY"

TRAVELLER AIR MODULAR
Jeden z najbardziej wielowariantowych przedsionków do kamperów w branży / Jako przedsionek wolnostojący ma wiele zastosowań

CENA / JAKOŚĆ

MARIBOR AIR
Nasz pierwszy w pełni wciągany namiot z tubami powietrznymi z szerokim wachlarzem funkcji /Optymalny namiot podróżny do każdego kamperowicza

WYBÓR KLIENTA

MAGNUM AIR FORCE
Universell erweiterbar mitDaje się uniwersalnie rozszerzać, z ogromną ilością miejsca na namiot z dachem ukośnym / W wariancie AllSeason nadaje się do długotrwałego użytkowania

TABELA ISO

Norma ISO 8936 ma dać klientowi lepszą transparentność w zakresie jakości jego przedsionka. Norma ta reguluje wiele wymogów. W tym celu dodaliśmy do naszych przedsionków piktogramy, dzięki którym mogą Państwo bardzo wyraźnie rozpoznać, z jakim przeznaczeniem obmyśliliśmy i przewidzieliśmy odpowiedni przedsionek. Również i my kierujemy się przy tym kategoriami normy ISO i w ten sposób ułatwiamy Państwu perfekcyjny wybór. Nasze przedsionki przewyższają przy tym w wielu ważnych obszarach wymagania normy.

	ZIMA	LATO	SZYBKI	LEKKI
TYP	W	R	T	L
PRZEWIDYWANE UŻYTKOWANIE	PRZEDSIONEK ODPOWIEDNI DO CAŁOROCZNEGO UŻYTKOWANIA	PRZEDSIONEK ODPOWIEDNI DO STAŁEGO UŻYTKOWANIA PRZEZ DŁUŻSZE OKRESY, WŁĄCZNIE Z NIEWIELKIM OBCIĄŻENIEM ŚNIEGIEM	PRZEDSIONEK ODPOWIEDNI DO SZYBKIEGO ROZKŁADANIA I SKŁADANIA ORAZ DO UŻYTKOWANIA O KAŻDEJ PORZE ROKU OPRÓCZ ZIMOWYCH WARUNKÓW ŚNIEŻNYCH	PRZEDSIONEK ODPOWIEDNI DO SZYBKIEGO ROZKŁADANIA I SKŁADANIA, KTÓREGO CECHAMI SĄ ŁATWOŚĆ UŻYTKOWANIA ORAZ LEKKOŚĆ, O MASIE CAŁKOWITEJ <2,75 KG/M2/ POWIERZCHNI GRUNTU
OBCIĄŻENIE DACHU	≤ 75 KG/M2	≤ 20 KG/M2	≤ 5 KG/M2	≤ 2,5 KG/M2
SŁUP WODY	≥ 15000 MM	≥ 15000 MM	≥ 7000 MM	≥ 2500 MM

EASYGRIP

W standardzie z zatrzaskiem EasyGrip

0.7 BAR / 10 PSI

Doréma Air System

EINZIEHEN·AUFBLASEN·FERTIG EAF SYSTEM

Stelaż z tub powietrznych. Wciągnąć, napompować i gotowe!

SAFELOCK SYSTEM

W standardzie z klamrami SAFELOCK

MADE IN EUROPE

Nasze przedsionki i zadaszenia słoneczne produkowane są w najwyższej jakości w naszych własnych zakładach produkcyjnych.

STAR QUALITY

Nasze wyroby produkowane są wyłącznie z najlepszych materiałów, są starannie wykonywane przez doświadczonych fachowców

TANDARDOWE WYPOSAŻENIE STELAŻA

PRZEDSIONKI NORMALNE

Rozmiar 3-9 Rozmiare 10-14 Rozmiar 15-22

3-9 = 3 Drążki dachowe i 3 Nogi podporowe
10-14 = 5 Drążków dachowych i 3 Nogi podporowe
15-22 = 5 Drążków dachowych i 5 Nóg podporowych

***zobacz Diagram str. 61**

PRZEDSIONKI PÓŁOKRĄGŁE

Rozmiar 8-12 Rozmiar 13-19

8-12 = 5 Drążków dachowych i 3 Nogi podporowe
13-19 = 5 Drążków dachowych i 5 Nóg podporowych

ZADASZENIA PRZECIWSŁONECZNE

Rozmiar 6-22

6-22 = 3 Drążki dachowe i 3 Nogi podporowe

Locarno Season:
8-19 = 5 Drążków dachowych i 7 Nóg podporowych

PRZEDSIONKI PEŁNOWYMIAROWE POMPOWANE POWIETRZEM

LUXOR AIR280

WYSOKA STABILNOŚĆ / SPECJALNA JAKOŚĆ DORMATEX DLA DUŻEJ WYTRZYMAŁOŚCI / W ŚCIANIE PRZEDNIEJ MOŻLIWE 4 WARIANTY USTAWIENIA / PODWÓJNY FARTUCH PRZEDSIONKA

MAJESTATYCZNE UCZUCIE WYWOŁANE DUŻĄ ILOŚCIĄ MIEJSCA, ŚWIATŁEM I ZASTOSOWANIEM DOSKONAŁYCH MATERIAŁÓW.

Pierwszy pełnowymiarowy pompowany namiot o głębokości 280 cm. Opracowany specjalnie po to, by poczuć w swojej przyczepie luksus przestrzeni z dużą ilością światła dziennego. Idealny dla rodziny!

Luxor Air z dodatkową rurką werandową (opcjonalnie) i wyjmowaną zaokrągloną częścią ściany bocznej

MADE IN EUROPE · STAR QUALITY · TENCATE OUTDOOR FABRICS

DANE TECHNICZNE:

Głębokość:	280 cm
Rozmiary:	850 - 1125 cm
Kolory:	Antracyt / Szary
Stelaż:	System Tub Powietrznych Doréma
DIN/ISO:	Typ T
Waga:	Rozmiar 11 ok. 35 kg

Poszycie dachu: All Season, zredukowana kondensacja pary wodnej, duża odporność na rozdarcie, strona wewnętrzna drukowana w dekoracyjny wzór
Poszycie ścian bocznych: DormaTex, wyjątkowa jakość, z zewnątrz powlekane
Ściana przednia: Obydwie części ściany przedniej można wyjmować, zamieniać i rozkładać tworząc werandę
Ściany boczne: Obydwie ściany boczne dają się rozkładać, wyjmować i są wyposażone w kompletne okno z moskitierą z folią zabezpieczającą

OPCJONALNIE:

- Dostawka
- Safe Lock pas zabezpieczający do tuby powietrznej przedsionka (zestaw 3 szt.)
- Kompresor elektryczny z akumulatorem De Luxe
- Drążki dachowe i werandowe

Dostawka prawa 150 x 220 cm

ROZMIAR	WYMIAR	CENA NORMALNA	CENA PO RABACIE
9	850 – 875	~~3.881,-~~	2.911,-
10	875 – 900	~~4.200,-~~	3.150,-
11	900 – 925	~~4.339,-~~	3.254,-
12	925 – 950	~~4.492,-~~	3.369,-
13	950 – 975	~~4.672,-~~	3.504,-
14	975 – 1000	~~4.852,-~~	3.639,-
15	1000 – 1025	~~5.157,-~~	3.868,-
16	1025 – 1050	~~5.324,-~~	3.993,-
17	1050 – 1075	~~5.449,-~~	4.086,-
18	1075 – 1100	~~5.559,-~~	4.169,-
19	1100 – 1125	~~5.684,-~~	4.263,-

DODATKI	CENA NORMALNA	CENA PO RABACIE
DOSTAWKA	~~1.177,-~~	883,-
SYPIALNIA DLA DOSTAWKI	~~179,-~~	134,-
KOMPRESOR ELEKTRYCZNY DLX	-	342,-
PASY SAFE LOCK	-	41,-

ZAKRES DOSTAWY: PRZEDSIONEK Z TUBAMI POWIETRZNYMI, FIRANKI, FARTUCH PRZYCZEPY I OSŁONA KOŁA, LINKI NAPINAJĄCE, ŚLEDZIE, POMPKA RĘCZNA, TORBY DO PRZENOSZENIA I INSTRUKCJA MONTAŻU

HORIZON AIRDELUXE

PEŁNOWYMIAROWY POMPOWANY PRZEDSIONEK DO CAŁOROCZNEGO UŻYTKU

WYSOKA STABILNOŚĆ / NAJWYŻSZA JAKOŚĆ MATERIAŁU / ZAMYKANE KLAPY OKIENNE / PODWÓJNY FARTUCH

NOWOŚĆ ! TERAZ OD NOWEGO SEZONU Z SOLIDNYMI KLAPAMI OKIENNYMI I PODWÓJNYM FARTUCHEM PRZEDSIONKA DO OPTYMALNEGO SEZONOWEGO UŻYTKOWANIA OD TATR DO BAŁTYKU

Pasy sztormowe Safe Lock

DANE TECHNICZNE:

Głębokość:	240 cm
Rozmiary:	775 - 1200 cm
Kolory:	Antracyt / Szary
Stelaż:	System Tub Powietrznych Doréma
DIN/ISO:	Typ R
Waga:	Rozmiar 11 ok. 33 kg

Poszycie dachu: All Season, zredukowana kondensacja pary wodnej, duża odporność na rozdarcie, strona wewnętrzna drukowana w dekoracyjny wzór
Poszycie ścian bocznych: DormaTex, wyjątkowa jakość, z zewnątrz powlekane
Ściana przednia: Połowy ściany przedniej można zamieniać miejscami między sobą po to, by móc wstawić drzwi w 2 różnych pozycjach, można je składać i wyjmować
Ściany boczne: Obydwie części ściany bocznej można wyjmować i są one wyposażone w drzwi

OPCJONALNIE:

- Różne zadaszenia słoneczne przedsionka
- Dostawka
- 2-osobowy namiot sypialny
- Safe Lock pas zabezpieczający do tuby powietrznej przedsionka (zestaw 3 szt.)
- Kompresor elektryczny z akumulatorem De Luxe

Horizon De Luxe z Dostawką prawą 210 x 140 cm

ROZMIAR	WYMIAR	CENA NORMALNA	CENA PO RABACIE
6	775 – 800	~~3.673,-~~	2.755,-
7	800 – 825	~~3.798,-~~	2.849,-
8	825 – 850	~~3.923,-~~	2.942,-
9	850 – 875	~~4.020,-~~	3.015,-
10	875 – 900	~~4.297,-~~	3.223,-
11	900 – 925	~~4.436,-~~	3.327,-
12	925 – 950	~~4.589,-~~	3.441,-
13	950 – 975	~~4.768,-~~	3.577,-
14	975 – 1000	~~4.949,-~~	3.712,-
15	1000 – 1025	~~5.254,-~~	3.941,-
16	1025 – 1050	~~5.420,-~~	4.065,-
17	1050 – 1075	~~5.545,-~~	4.159,-
18	1075 – 1100	~~5.657,-~~	4.242,-
19	1100 – 1125	~~5.782,-~~	4.336,-
20	1125 - 1150	~~5.906,-~~	4.429,-
21	1150 - 1175	~~6.045,-~~	4.533,-
22	1175 - 1200	~~6.156,-~~	4.617,-

DODATKI	CENA NORMALNA	CENA PO RABACIE
DOSTAWKA	~~1.145,-~~	893,-
SYPIALNIA DLA DOSTAWKI	~~172,-~~	134,-
KOMPRESOR ELEKTRYCZNY DLX	-	342,-
PASY SAFE LOCK	-	41,-

ZAKRES DOSTAWY: PRZEDSIONEK Z TUBAMI POWIETRZNYMI, FIRANKI, FARTUCH PRZYCZEPY I OSŁONA KOŁA, LINKI NAPINAJĄCE, ŚLEDZIE, POMPKA RĘCZNA, TORBY DO PRZENOSZENIA I INSTRUKCJA MONTAŻU

OCTAVIA *AIR*

NAJNOWOCZEŚNIEJSZY DESIGN W SEKTORZE PRZEDSIONKÓW POMPOWANYCH

DUŻA STABILNOŚĆ / PODWÓJNY FARTUCH PRZEDSIONKA / DUŻE OKNA WENTYLACYJNE

Octavia Air bez ściany przedniej i ścian bocznych

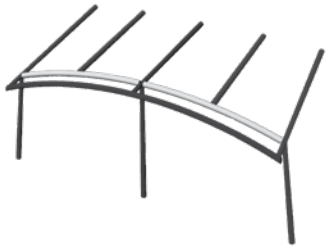

System Tub Powietrznych Octavia Air

SZYBKI

EINZIEHEN·AUFBLASEN·FERTIG
EAF SYSTEM

SAFELOCK SYSTEM

0,7 BAR / 10 PSI
POMPKA RĘCZNA W ZESTAWIE

Zadaszenie przeciwsłoneczne Octavia Air

DANE TECHNICZNE

Głębokość:	240 cm
Rozmiary:	850 - 1120 cm
Kolory:	Antracyt / Szary
Stelaż:	System Tub Powietrznych Doréma
DIN/ISO:	Typ T

Waga: Rozmiar 11 ok. 31 kg

Poszycie dachu i ścian bocznych: All Season, wyjątkowa jakość, zredukowana kondensacja pary wodnej, zewnętrzna strona powlekana

Ściana przednia: Obydwie części ściany frontowej można wyjmować i rozkładać tworząc werandę

Ściany boczne: Obydwie części ścian bocznych dają się wyjmować i są wyposażone w drzwi

OPCJONALNIE

- Zadaszenie przeciwsłoneczne
- Dostawka
- 2-osobowa sypialnia
- Safe Lock pas zabezpieczający do tuby powietrznej przedsionka (zestaw 3 szt.)
- Kompresor elektryczny z akumulatorem De Luxe

Octavia Air z Dostawką prawą 215 x 130 cm

ROZMIAR	WYMIAR	CENA NORMALNA	CENA PO RABACIE	ZADASZENIE ZE STELAŻEM STALOWYM	ZADASZENIE ZE STELAŻEM ALUMINIOWYM
9	850 – 875	~~3.382,-~~	2.537,-	506,-	559,-
10	875 – 900	~~3.645,-~~	2.734,-	519,-	572,-
11	900 – 925	~~3.743,-~~	2.807,-	549,-	600,-
12	925 – 950	~~3.840,-~~	2.880,-	563,-	614,-
13	950 – 975	~~4.020,-~~	3.015,-	575,-	630,-
14	975 – 1000	~~4.201,-~~	3.150,-	592,-	648,-
15	1000 – 1025	~~4.450,-~~	3.337,-	604,-	661,-
16	1025 – 1050	~~4.617,-~~	3.462,-	617,-	675,-
17	1050 – 1075	~~4.737,-~~	3.545,-	630,-	689,-
18	1075 – 1100	~~4.838,-~~	3.629,-	646,-	703,-
19	1100 – 1125	~~4.772,-~~	3.722,-	661,-	718,-

DODATKI	CENA NORMALNA	CENA PO RABACIE
DOSTAWKA	~~1.025,-~~	769,-
SYPIALNIA DLA DOSTAWKI	~~179,-~~	134,-
KOMPRESOR ELEKTRYCZNY DLX	-	342,-
PASY SAFE LOCK	-	41,-

ZAKRES DOSTAWY: PRZEDSIONEK Z TUBAMI POWIETRZNYMI, FIRANKI, FARTUCH PRZYCZEPY I OSŁONA KOŁA, LINKI NAPINAJĄCE, ŚLEDZIE, POMPKA RĘCZNA, TORBY DO PRZENOSZENIA I INSTRUKCJA MONTAŻU

PRZEDSIONKI PEŁNOWYMIAROWE POMPOWANE POWIETRZEM

MARIBOR *AIR*

PERFEKCYJNY SYSTEM POMPOWANIA POWIETRZEM EAF DOREMA

PROSTE ROZKŁADANIE PRZY MAKSYMALNYM OBCIĄŻENIU / MOŻLIWOŚĆ ZADASZENIA SŁONECZNEGO I WYKUSZU

Opcjonalna Dostawka prawa
215 x 130 cm

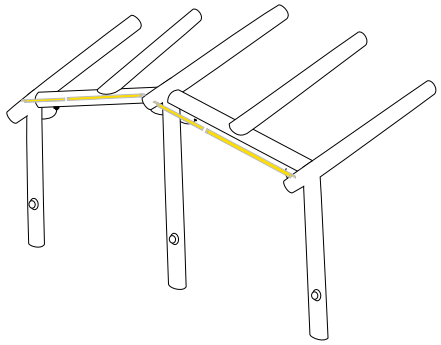

System Tub Powietrznych Maribor Air

SZYBKI

EINZIEHEN·AUFBAUEN·FERTIG
EAF SYSTEM

SAFELOCK SYSTEM

0,7 BAR / 10 PSI
POMPKA RĘCZNA W ZESTAWIE

DANE TECHNICZNE

Głębokość:	240 cm
Rozmiary:	775 - 1200 cm
Kolory:	Antracyt / Szary
Stelaż:	System Tub Powietrznych Doréma
DIN/ISO:	Typ T

Waga: ok. 30 kg

Poszycie dachu: All Season, wyjątkowa jakość, zredukowana kondensacja pary wodnej, zewnętrzna strona powlekana

Poszycie ścian bocznych: All Season, zewnętrzna strona powlekana

Ściana przednia: Części ściany przedniej można wyjmować i rozkładać tworząc werandę

Ściany boczne: Obydwie części ścian bocznych dają się wyjmować i są wyposażone w drzwi

Maribor Air bez ściany przedniej i ścian bocznych

ROZMIAR	WYMIAR	CENA NORMALNA	CENA PO RABACIE
6	775 – 800	~~2.633,-~~	1.975,-
7	800 – 825	~~2.717,-~~	2.037,-
8	825 – 850	~~2.786,-~~	2.089,-
9	850 – 875	~~2.953,-~~	2.211,-
10	875 – 900	~~3.188,-~~	2.391,-
11	900 – 925	~~3.285,-~~	2.464,-
12	925 – 950	~~3.382,-~~	2.537,-
13	950 – 975	~~3.549,-~~	2.661,-
14	975 – 1000	~~3.701,-~~	2.797,-
15	1000 – 1025	~~3.965,-~~	2.973,-
16	1025 – 1050	~~4.131,-~~	3.098,-
17	1050 – 1075	~~4.228,-~~	3.171,-
18	1075 – 1100	~~4.339,-~~	3.254,-
19	1100 – 1125	~~4.464,-~~	3.348,-
20	1125 - 1150	~~4.602,-~~	3.452,-
21	1150 - 1175	~~4.737,-~~	3.545,-
22	1175 - 1200	~~4.852,-~~	3.639,-

DODATKI	CENA NORMALNA	CENA PO RABACIE
DOSTAWKA	~~1.011,-~~	758,-
SYPIALNIA DLA DOSTAWKI	~~179,-~~	134,-
KOMPRESOR ELEKTRYCZNY DLX	-	342,-
PASY SAFE LOCK	-	41,-

ZAKRES DOSTAWY: PRZEDSIONEK Z TUBAMI POWIETRZNYMI, FIRANKI, FARTUCH PRZYCZEPY I OSŁONA KOŁA, LINKI NAPINAJĄCE, ŚLEDZIE, POMPKA RĘCZNA, TORBY DO PRZENOSZENIA I INSTRUKCJA MONTAŻU

MAGNUM AIRFORCE ALL SEASON & KLIMATEX

NAJNOWSZA GENERACJA PRZEDSIONKÓW Z TUBAMI POWIETRZNYMI

WYSOKA STABILNOŚĆ / MODUŁOWOŚĆ

Dostawka ma w ścianie tylnej okno z klapą okienną

Przegrodę w dostawce można otworzyć zamkiem błyskawicznym, aby ułożyć rzeczy pod pojazdem

Magnum Air Force z dostawką prawą i zadaszeniem (opcjonalnie)

MODEL PRZEDSIONKA	ROZMIAR	CENA NORMALNA	CENA PO RABACIE
MAGNUM AIR FORCE 260 ALL SEASON	260 X 280 cm	~~2.620,-~~	1.965,-
MAGNUM AIR FORCE 390 ALL SEASON	390 X 280 cm	~~3.189~~	2.391,-
ANBAU LINKS/RECHTS ALL SEASON		~~1.440,-~~	1.081,-
MAGNUM AIR FORCE 260 KLIMATEX	260 X 280 cm	~~1.482,-~~	1.112,-
MAGNUM AIR FORCE 390 KLIMATEX	390 X 280 cm	~~1.760,-~~	1.320,-
ANBAU LINKS/RECHTS KLIMATEX		~~839,-~~	654,-

DODATKI	ROZMIAR	CENA NORMALNA	CENA PO RABACIE
DASZEK PRZECIWSŁONECZNY MAGNUM AF 260 ALL SEASON	250 X 180 CM	~~249,-~~	186,-
DASZEK PRZECIWSŁONECZNY MAGNUM AF 390 ALL SEASON	380 X 180 CM	~~332,-~~	246,-
DASZEK PRZECIWSŁONECZNY MAGNUM AF 260 KLIMATEX	250 X 180 CM	~~87,-~~	66,-
DASZEK PRZECIWSŁONECZNY MAGNUM AF 260 KLIMATEX	380 X 180 CM	~~132,-~~	99,-
SCHLAFZELT MAGNUM AIR FORCE 260/390	380 X 180 cm	~~112,-~~	86,-
SYPIALNIA DO DOSTAWKI PRAWA/LEWA		~~104,-~~	80,-
DASZEK ZABEZPIECZAJĄCY PRZED KAPANIEM WODY		~~60,-~~	46,-
DASZEK ZABEZPIECZAJĄCY PRZED KAPANIEM WODY		~~92,-~~	71,-
DASZEK ZABEZPIECZAJĄCY PRZED KAPANIEM WODY DO DOSTAWKI		~~52,-~~	41,-
MOSKITIERA KLIMATEX		~~34,-~~	26,-
DRĄŻEK TWORZĄCY WERANDĘ		~~34,-~~	26,-
ZESTAW FIRANEK		-	48,-

ZAKRES DOSTAWY: PRZEDSIONEK Z TUBAMI POWIETRZNYMI, PASY SZTORMOWE, FARTUCH PRZYCZEPY I OSŁONA KOŁA, LINKI NAPINAJĄCE, ŚLEDZIE, POMPKA RĘCZNA, TORBY DO PRZENOSZENIA I INSTRUKCJA MONTAŻU

Mocowanie do namiotu jest zabezpieczone zamkiem błyskawicznym i zakładką. Rozszerzenie nie jest wciągane do listwy kedrowej.

Magnum AirForce 390 All Season

MADE IN EUROPE

STAR QUALITY

TENCATE OUTDOOR FABRICS

YKK

DANE TECHNICZNE

Wysokość:	Przeznaczony do pojazdów z listwą namiotową na wysokości 235 – 255 cm
Rozmiar podłogi:	
260 x 280 cm =	Model MAGNUM 260
390 x 280 cm =	Model MAGNUM 390
Kolory:	Antracyt / Szary
Stelaż:	System Tub Powietrznych Doréma
DIN/ISO:	Typ T
Waga:	od ok. 27 kg

Poszycie dachu: All Season (AS), zredukowana kondensacja pary wodnej, duża wytrzymałość na rozerwanie, strona wewnętrzna drukowana w dekoracyjny wzór / ***KlimaTex (KT)*** tkanina poliestrowa, wyjątkowa jakość, odporność na słup wody 10.000 mm
Poszycie ścian bocznych: DormaTex, wyjątkowa jakość, zewnętrzna strona powlekana / tkanina poliestrowa ***KlimaTex (KT),*** wyjątkowa jakość, odporność na słup wody 10.000 mm
Ściana przednia: Obydwa segmenty można w całości wyjąć i rozłożyć tworząc werandę
Ściany boczne: Obydwie części ściany bocznej można zwijać i są one wyposażone w drzwi

OPCJONALNIE:

- Dostawka prawa / lewa
- Sypialnia
- Daszek zabezpieczający przed kapaniem wody
- Moskitiera Klimatex

LATO

EAF SYSTEM
EASY AIR FRAME

0,7 BAR / 10 PSI
POMPKA RĘCZNA W ZESTAWIE

Magnum AirForce 390 All Season z Dostawką prawą

NAWET JEŚLI JESTEŚMY DALEKO OD DOMU,
ZAWSZE CZUJEMY SIĘ JAK W DOMU.

BERGAMO DELUXE

TRWAŁY PRZEDSIONEK NA BRZEG MORZA I NAD JEZIORO

ZAMYKANE KLAPY OKIENNE / LICZNE FUNKCJE / NAPINANY OD WEWNĄTRZ LUB Z ZEWNĄTRZ

JUŻ OD
1559,-

LATO

SZYBKI

EASYGRIP

SAFELOCK SYSTEM

MADE IN EUROPE · STAR QUALITY · TENCATE OUTDOOR FABRICS · SIOEN INDUSTRIES

DANE TECHNICZNE

Głębokość:	240 cm
Rozmiary:	825 - 1125 cm
Kolory:	Antracyt / Biały
Stelaż:	Stal 25 mm EasyGrip
DIN/ISO:	Typ R

Dzięki podwójnym hakom kotwiącym dolny fartuch może być umieszczony zarówno wewnątrz, jak i na zewnątrz przedsionka.

Waga: Rozmiar 8 ok.27 kg

Poszycie dachu: Tkanina poliestrowa powlekana obustronnie ***PCV***

Poszycie ścian bocznych: All Season, wyjątkowa jakość, zewnętrzna strona powlekana

Ściana przednia: Połowy ściany przedniej można zamieniać miejscami między sobą, przez co można wstawić drzwi w 2 różnych pozycjach

Ściany boczne: Obydwie części ściany bocznej dają się wyjmować i wyposażone są w drzwi

OPCJONALNIE

- Różne ulepszenia Stelaży
- Różne Zadaszenia przeciwsłoneczne
- Drążki dachowe
- Dostawka
- 2-osobowa sypialnia
- Uchwyty Quick Lock Pads
- Safe Lock pas zabezpieczający (zestaw 2 szt.)

ROZMIAR	WYMIAR	CENA NORMALNA	CENA PO RABACIE
8	825 – 850	~~2.079,-~~	1.559,-
9	850 – 875	~~2.148,-~~	1.611,-
10	875 – 900	~~2.245,-~~	1.684,-
11	900 – 925	~~2.314,-~~	1.736,-
12	925 – 950	~~2.384,-~~	1.788,-
13	950 – 975	~~2.439,-~~	1.830,-
14	975 – 1000	~~2.495,-~~	1.871,-
15	1000 – 1025	~~2.592,-~~	1.944,-
16	1025 – 1050	~~2.647,-~~	1.986,-
17	1050 – 1075	~~2.703,-~~	2,027,-
18	1075 – 1100	~~2.772,-~~	2,079,-
19	1100 – 1125	~~2.855,-~~	2.142,-

DODATKI	CENA NORMALNA	CENA PO RABACIE
DOSTAWKA ZE STELAŻEM STAL.	~~732,-~~	549,-
SYPIALNIA DO DOSTAWKI	~~179,-~~	134,-

DOPŁATY DO STELAŻY	CENA PO RABACIE
STELAŻ STALOWY 28 MM R. 8-9	95,-
STELAŻ STALOWY 28 MM R. 10-14	95,-
STELAŻ STALOWY 28 MM R. 15-19	122,-
STELAŻ STALOWY 32 MM R. 8-9	342,-
STELAŻ STALOWY 32 MM R. 10-14	384,-
STELAŻ STALOWY 32 MM R. 15-19	415,-
STELAŻ ALUMINIOWY 28 MM R. 8-9	124,-
STELAŻ ALUMINIOWY 28 MM R. 10-14	168,-
STELAŻ ALUMINIOWY 28 MM R. 15-19	203,-
STELAŻ Z WŁÓKNA SZKLANEGO FTP R. 8-9	228,-
STELAŻ Z WŁÓKNA SZKLANEGO FTP R. 10-14	340,-
STELAŻ Z WŁÓKNA SZKLANEGO FTP R. 15-19	412,-
STELAŻ ALUMINIOWY DO DOSTAWKI	72,-

ZAKRES DOSTAWY: PRZEDSIONEK, STELAŻ, FIRANKI, FARTUCH PRZYCZEPY I OSŁONA KOŁA, LINKI NAPINAJĄCE, ŚLEDZIE, WORKI I INSTRUKCJA MONTAŻU

IBIZA *240*

PRZEDSIONEK W CAŁOŚCI Z PCV O NOWOCZESNYM I FUNKCJONALNYM DESIGNIE

IDEALNY DLA KAMPEROWICZÓW CAŁOROCZNYCH / WARIANT DORÉMA Z PODWÓJNYMI DRZWIAMI

JUŻ OD 1351,-

Ibiza 240 bez ściany przedniej i ścian bocznych

ROZMIAR	WYMIAR	CENA NORMALNA	CENA PO RABACIE
8	825 – 850	~~1.801,-~~	1.351,-
9	850 – 875	~~1.843,-~~	1.382,-
10	875 – 900	~~1.926,-~~	1.445,-
11	900 – 925	~~1.981,-~~	1.486,-
12	925 – 950	~~2.009,-~~	1.507,-
13	950 – 975	~~2.051,-~~	1.538,-
14	975 – 1000	~~2.106,-~~	1.580,-
15	1000 – 1025	~~2.204,-~~	1.653,-
16	1025 – 1050	~~2.301,-~~	1.725,-
17	1050 – 1075	~~2342,-~~	1.757,-
18	1075 – 1100	~~2.439,-~~	1.829,-
19	1100 – 1125	~~2.481,-~~	1.861,-

DODATKI	CENA NORMALNA	CENA PO RABACIE
DOSTAWKA ZE STELAŻEM STAL.	~~650,-~~	488,-
SYPIALNIA DO DOSTAWKI	~~19,-~~	134,-

DOPŁATY DO STELAŻY	CENA PO RABACIE
STELAŻ STALOWY 28 MM R. 8-9	95,-
STELAŻ STALOWY 28 MM R. 10-14	95,-
STELAŻ STALOWY 28 MM R. 15-19	122,-
STELAŻ STALOWY 32 MM R. 8-9	342,-
STELAŻ STALOWY 32 MM R. 10-14	384,-
STELAŻ STALOWY 32 MM R. 15-19	415,-
STELAŻ ALUMINIOWY 28 MM R. 8-9	124,-
STELAŻ ALUMINIOWY 28 MM R. 10-14	168,-
STELAŻ ALUMINIOWY 28 MM R. 5-19	203,-
FIBRE TECH PLUS-GESTÄNGE GR. 8-9	228,-
STELAŻ Z WŁÓKNA SZKLANEGO FTP R. 10-14	340,-
STELAŻ Z WŁÓKNA SZKLANEGO FTP R. 15-19	412,-
STELAŻ ALUMINIOWY DO DOSTAWKI	72,-

ZAKRES DOSTAWY: PRZEDSIONEK, STELAŻ, FIRANKI, FARTUCH PRZYCZEPY I OSŁONA KOŁA, LINKI NAPINAJĄCE, ŚLEDZIE, WORKI I INSTRUKCJA MONTAŻU

Ibiza 270 XL De Luxe

LATO

SZYBKI

EASYGRIP

SAFELOCK SYSTEM

MADE IN EUROPE

STAR QUALITY

SIOEN INDUSTRIES

IBIZA XL270DELUXE

SPECJALNIE DLA KAMPEROWICZÓW CAŁOROCZNYCH, KTÓRZY LUBIĄ DUŻO MIEJSCA

ZAMYKANE KLAPY OKIENNE / MOŻLIWOŚĆ ZADASZENIA I WYKUSZU / PODWÓJNY FARTUCH PRZEDSIONKA

PRZEDSIONKI PEŁNOWYMIAROWE STELAŻOWE

JUŻ OD 1674,-

DANE TECHNICZNE

Głębokość:	
Ibiza 240	240 cm
Ibiza XL270 De Luxe	270 cm
Rozmiary:	825 - 1125 cm
Kolory:	Antracyt / Szary
Stelaż:	Stal 25 mm EasyGrip
DIN/ISO:	Typ R

Waga:

Ibiza 240	Rozmiar 8 ok. 31 kg
Ibiza XL270 De Luxe	Rozmiar 8 ok. 35 kg

Poszycie dachu i ścian bocznych: Tkanina poliestrowa obustronnie powlekana ***PCV***

Ściana przednia: Specjalne podwójne drzwi Doréma (solidne drzwi w formie łuku i drzwi zwijane do góry) - można wyjmować, zamieniać i rozkładać tworząc werandę

Ściany boczne: Obydwie części ściany bocznej dają się wyjmować i wyposażone są w drzwi

OPCJONALNIE

- Różne ulepszenia Stelaży
- Różne Zadaszenia przeciwsłoneczne
- Dostawka
- 2-osobowa sypialnia
- Uchwyty Quick Lock Pads
- Safe Lock pas zabezpieczający (zestaw 2 szt.)

LATO

SZYBKI

EASYGRIP

SAFELOCK SYSTEM

Ibiza 240 z Dostawką 200 x 130 cm

ROZMIAR	WYMIAR	CENA NORMALNA	CENA PO RABACIE
8	825 – 850	~~2.231,-~~	1.674,-
9	850 – 875	~~2.162,-~~	1.621,-
10	875 – 900	~~2.412,-~~	1.809,-
11	900 – 925	~~2.454,-~~	1.840,-
12	925 – 950	~~2.509,-~~	1.882,-
13	950 – 975	~~2.550,-~~	1.839,-
14	975 – 1000	~~2.620,-~~	1.913,-
15	1000 – 1025	~~2.730,-~~	1.965,-
16	1025 – 1050	~~2.813,-~~	2.110,-
17	1050 – 1075	~~2.855,-~~	2.141,-
18	1075 – 1100	~~2.938,-~~	2.204,-
19	1100 – 1125	~~2.980,-~~	2.235,-

DODATKI	CENA NORMALNA	CENA PO RABACIE
DOSTAWKA	~~650,-~~	488,-
SYPIALNIA DO DOSTAWKI	~~179,-~~	134,-

ZAKRES DOSTAWY: RZEDSIONEK, STELAŻ, FIRANKI, FARTUCH PRZYCZEPY I OSŁONA KOŁA, LINKI NAPINAJĄCE, ŚLEDZIE, WORKI I INSTRUKCJA MONTAŻU

MILANO

NOWOCZESNY, PRZEMYŚLANY I W SUPERKORZYSTNEJ CENIE

JUŻ OD
1247,-

35% RABAT

Milano

STAR
QUALITY

DANE TECHNICZNE

Głębokość: 240 cm
Rozmiary: 825 - 1125 cm
Kolory: Antracyt / Jasnoszary
Stelaż: Stal 25 mm EasyGrip
DIN/ISO: Typ T

Waga: Rozmiar 8 ok. 27 kg
Poszycie dachu i ścian bocznych: All Season, zewnętrzna strona powlekana
Ściana przednia i ściany boczne: Można całkowicie wyjmować, zamieniać i rozkładać tworząc werandę
Ściany boczne: Obydwie ściany boczne można całkowicie wyjąć oraz są one wyposażone w drzwi

SZYBKI

EASYGRIP

SAFELOCK
SYSTEM

OPCJONALNIE:

- Różne ulepszenia Stelaży
- Różne Zadaszenia przeciwsłoneczne
- Dostawka
- 2-osobowa sypialnia
- Uchwyty Quick Lock Pads
- Safe Lock pas zabezpieczający (zestaw 2 szt.)

ROZMIAR	WYMIAR	CENA NORMALNA	CENA PO RABACIE
9	850 – 875	~~1.919,-~~	1.247,-
10	875 – 900	~~1.999,-~~	1.299,-
11	900 – 925	~~2.062,-~~	1.341,-
12	925 – 950	~~2.095,-~~	1.361,-
13	950 – 975	~~2.143,-~~	1.393,-
14	975 – 1000	~~2.190,-~~	1.424,-
15	1000 – 1025	~~2.303,-~~	1.497,-
16	1025 – 1050	~~2.399,-~~	1.559,-
17	1050 – 1075	~~2.431,-~~	1.580,-
18	1075 – 1100	~~2.463,-~~	1.601,-
19	1100 – 1125	~~2.511,-~~	1.632,-

DOPŁATY DO STELAŻY	CENA PO RABACIE
STELAŻ STALOWY 28 MM R. 8-9	95,-
STELAŻ STALOWY 28 MM R. 10-14	95,-
STELAŻ STALOWY 28 MM R. 15-19	122,-
STELAŻ STALOWY 32 MM R. 8-9	342,-
STELAŻ STALOWY 32 MM R. 10-14	384,-
STELAŻ STALOWY 32 MM R. 15-19	415,-
STELAŻ ALUMINIOWY 28 MM R. 8-9	124,-
STELAŻ ALUMINIOWY 28 MM R. 10-14	168,-
STELAŻ ALUMINIOWY 28 MM R. 15-19	203,-
STELAŻ Z WŁÓKNA SZKLANEGO FTP R. 8-9	228,-
STELAŻ Z WŁÓKNA SZKLANEGO FTP R. 10-14	340,-
STELAŻ Z WŁÓKNA SZKLANEGO FTP R. 15-19	412,-
STELAŻ ALUMINIOWY DO DOSTAWKI	72,-

DODATKI	CENA NORMALNA	CENA PO RABACIE
STELAŻ STALOWY DO DOSTAWKI	~~814,-~~	529,-
SYPIALNIA DO DOSTAWKI	~~206,-~~	134,-
FIRANKI ŚCIAN BOCZNYCH	~~95,-~~	61,-

ZAKRES DOSTAWY: PRZEDSIONEK, STELAŻ, FIRANKI, FARTUCH PRZYCZEPY I OSŁONA KOŁA, LINKI NAPINAJĄCE, ŚLEDZIE, WORKI I INSTRUKCJA MONTAŻU

OCTAVIA

WZORNICTWO HIGH TECH NA PRZYSZŁOŚĆ

PÓŁOKRĄGŁY DACH / EKSTREMALNIE STABILNY W RAZIE WIATRU I NIEPOGODY / STELAŻ DASZKA PRZECIWDESZCZOWEGO DLA JEGO WZMOCNIENIA

Octavia bez przedniej ściany

MADE IN EUROPE

STAR QUALITY

TENCATE OUTDOOR FABRICS

Octavia z Zadaszeniem przeciwsłonecznym

DANE TECHNICZNE

Głębokość:	240 cm
Rozmiary:	825 - 1125 cm
Kolory:	Antracyt / Szary
Stelaż:	Stal 25 mm Easy Grip
DIN/ISO:	Typ T

Waga: Rozmiar 8 ok. 35 kg

Poszycie dachu i ścian bocznych: All Season, wyjątkowa jakość, zredukowana kondensacja pary wodnej, zewnętrzna strona powlekana

Ściana przednia: Części ściany przedniej można wyjmować i rozkładać tworząc werandę

Ściany boczne: Obydwie części ścian bocznych dają się wyjmować i są wyposażone w drzwi

OPCJONALNIE

- Stelaż aluminiowy 28 mm EasyGrip
- Zadaszenie przeciwsłoneczne Octavia
- Dostawka
- 2-osobowa sypialnia
- Uchwyty Quick Lock Pads
- Safe Lock pas zabezpieczający (zestaw 2 szt.)

Octavia z Dostawką prawą (215 x 130 cm)

ROZMIAR	WYMIAR	CENA NORMALNA	CENA PO RABACIE	ZADASZENIE STELAŻ STAL	ZADASZENIE STELAŻ ALU
8	825 – 850	~~1.913,-~~	1.434,-	495,-	547,-
9	850 – 875	~~1.968,-~~	1.467,-	506,-	559,-
10	875 – 900	~~2.023,-~~	1.517,-	519,-	572,-
11	900 – 925	~~2.079,-~~	1.559,-	549,-	600,-
12	925 – 950	~~2.162,-~~	1.621,-	563,-	614,-
13	950 – 975	~~2.273,-~~	1.705,-	575,-	630,-
14	975 – 1000	~~2.356,-~~	1.767,-	592,-	648,-
15	1000 – 1025	~~2.439,-~~	1.829,-	604,-	661,-
16	1025 – 1050	~~2.522,-~~	1.892,-	617,-	675,-
17	1050 – 1075	~~2.564,-~~	1.923,-	630,-	689,-
18	1075 – 1100	~~2.605,-~~	1.954,-	646,-	703,-
19	1100 – 1125	~~2.675,-~~	2.006,-	661,-	718,-

DODATKI	CENA NORMALNA	CENA PO RABACIE
DOSTAWKA ZE STELAŻEM STALOWYM	~~717,-~~	550,-
ŚCIANKI BOCZNE DO ZADASZENIA (ZA 1 SZT.)	~~151,-~~	114,-
DOPŁATY DO STELAŻY		
STELAŻ ALUMINIOWY 28 MM R. 8-12		169,-
STELAŻ ALUMINIOWY 28 MM R. 13-19		227,-
STELAŻ ALUMINIOWY DO DOSTAWKI		72,-

ZAKRES DOSTAWY: PRZEDSIONEK, STELAŻ, FIRANKI, FARTUCH PRZYCZEPY I OSŁONA KOŁA, LINKI NAPINAJĄCE, ŚLEDZIE, WORKI I INSTRUKCJA MONTAŻU

ONYX 270

PRZEDSIONEK W FORMIE ŁUKU KLASY PREMIUM

SZCZEGÓLNE POCZUCIE PRZESTRZENI DZIĘKI GŁĘBOKOŚCI 520 CM Z ZADASZENIEM / ODPINANE FARTUCHY PRZEDSIONKA / OPCJONALNE ZADASZENIE SŁONECZNE DOPINANE NA ZAMEK BŁYSKAWICZNY

Onyx 270 z opcjonalnym Zadaszeniem przeciwsłonecznym i kompletem ścian bocznych

DANE TECHNICZNE

Głębokość:	270 cm + 50 cm Daszek
Rozmiary:	850 - 1050 cm
Kolor:	Antracyt / Szary
Stelaż:	Stal 28 mm EasyGrip
DIN/ISO:	Typ T
Waga:	Rozmiar 10 ok. 48 kg

Poszycie dachu: All Season, zredukowana kondensacja pary wodnej, duża wytrzymałość na rozdarcie, strona wewnętrzna drukowana w dekoracyjny wzór
Poszycie ścian bocznych: All Season, wyjątkowa jakość, zewnętrzna strona powlekana
Ściana przednia: Obydwie części strony przedniej można wyjmować i rozkładać tworząc werandę
Ściany boczne: Obydwie strony bocznej dają się rozkładać, wyjmować I wyposażone są w kompletne okno z moskitierą z folią zabezpieczającą

OPCJONALNIE

- Stelaż aluminiowy
- Zadaszenie przeciwsłoneczne Onyx
- Dostawka De Luxe XL (250 x 150 cm)
- 2-osobowa sypialnia
- Uchwyty Quick Lock Pads
- Safe Lock pas zabezpieczający (zestaw 2 szt.)

ROZMIAR	WYMIAR	CENA NORMALNA	CENA PO RABACIE	ZADASZENIE CENA NORMALNA	ZADASZENIE CENA PO RABACIE
9	850 – 875	~~2.911,-~~	2.183,-	~~928,-~~	696,-
10	875 – 900	~~2.980,-~~	2.235,-	~~956,-~~	717,-
11	900 – 925	~~3.077,-~~	2.308,-	~~997,-~~	748,-
12	925 – 950	~~3.174,-~~	2.381,-	~~1.039,-~~	779,-
13	950 – 975	~~3.299,-~~	2.474,-	~~1.094,-~~	721,-
14	975 – 1000	~~3.410,-~~	2.557,-	~~1.149,-~~	862,-
15	1000 – 1025	~~3.535,-~~	2.651,-	~~1.205,-~~	904,-
16	1025 – 1050	~~3.521,-~~	2.641,-	~~1.261,-~~	945,-

DOPŁATY DO STELAŻY	ONYX 270 CENA PO RABACIE	ZADASZENIE CENA PO RABACIE
STELAŻ ALUMINIOWY 28 MM R. 9-12	141,-	108,-
STELAŻ ALUMINIOWY 28 MM R. 13-16	261,-	120,-
STELAŻ ALUMINIOWY DO DOSTAWKI	85,-	-

DODATKI	CENA NORMALNA	CENA PO RABACIE
ZESTAW ŚCIAN BOCZNYCH DO ZADASZENIA	~~359,-~~	269,-
DOSTAWKA XL DE LUXE ZE STELAŻEM STAL.	~~956,-~~	717,-
SYPIALNIA DO DOSTAWKI	~~247,-~~	185,-

ZAKRES DOSTAWY: PRZEDSIONEK, STELAŻ, FIRANKI, FARTUCH PRZYCZEPY I OSŁONA KOŁA, LINKI NAPINAJĄCE, ŚLEDZIE, WORKI I INSTRUKCJA MONTAŻU

Onyx 270 z opcjonalnym Zadaszeniem o głębokości 200 cm

MADE IN EUROPE

STAR QUALITY

TENCATE OUTDOOR FABRICS

SMARAGD 270

KLEJNOT W NASZEJ KOLEKCJI

ODPINANE FARTUCHY PRZEDSIONKA / DUŻE OKNA FRONTOWE / W ROGACH STABILNE PASY NAPINAJĄCE Z TAŚMY GURTOWEJ

PRZEDSIONKI PEŁNOWYMIAROWE STELAŻOWE

JUŻ OD 1829,-

DANE TECHNICZNE

Głębokość:	270 cm
Rozmiary:	825 - 1200 cm
Kolory:	Antracyt / Szary
Stelaż:	Stal 25 mm EasyGrip
DIN/ISO:	Typ T
Waga:	Rozmiar 11 ok. 31 kg

Poszycie dachu: All Season, zredukowana kondensacja pary wodnej, duża wytrzymałość na rozdarcie, strona wewnętrzna drukowana w dekoracyjny wzó

Poszycie ścian bocznych: All Season, extra starke Qualität, außenseitig beschichtet

Ściana przednia: Części ściany przedniej można wyjmować i rozkładać tworząc werandę

Ściany boczne: Obydwie ściany boczne dają się rozkładać, wyjmować i wyposażone są w kompletne okno z moskitiery z folią zabezpieczającą

SZYBKI

EASYGRIP

SAFELOCK SYSTEM

OPCJONALNIE

- Różna ulepszenia Stelaży
- Różne Zadaszenia przeciwsłoneczne
- Dostawka XL De Luxe (250 x 150 cm)
- 2-osobowa sypialnia XL
- Uchwyty Quick Lock Pads
- Safe Lock pas zabezpieczający (zestaw 2 szt.)

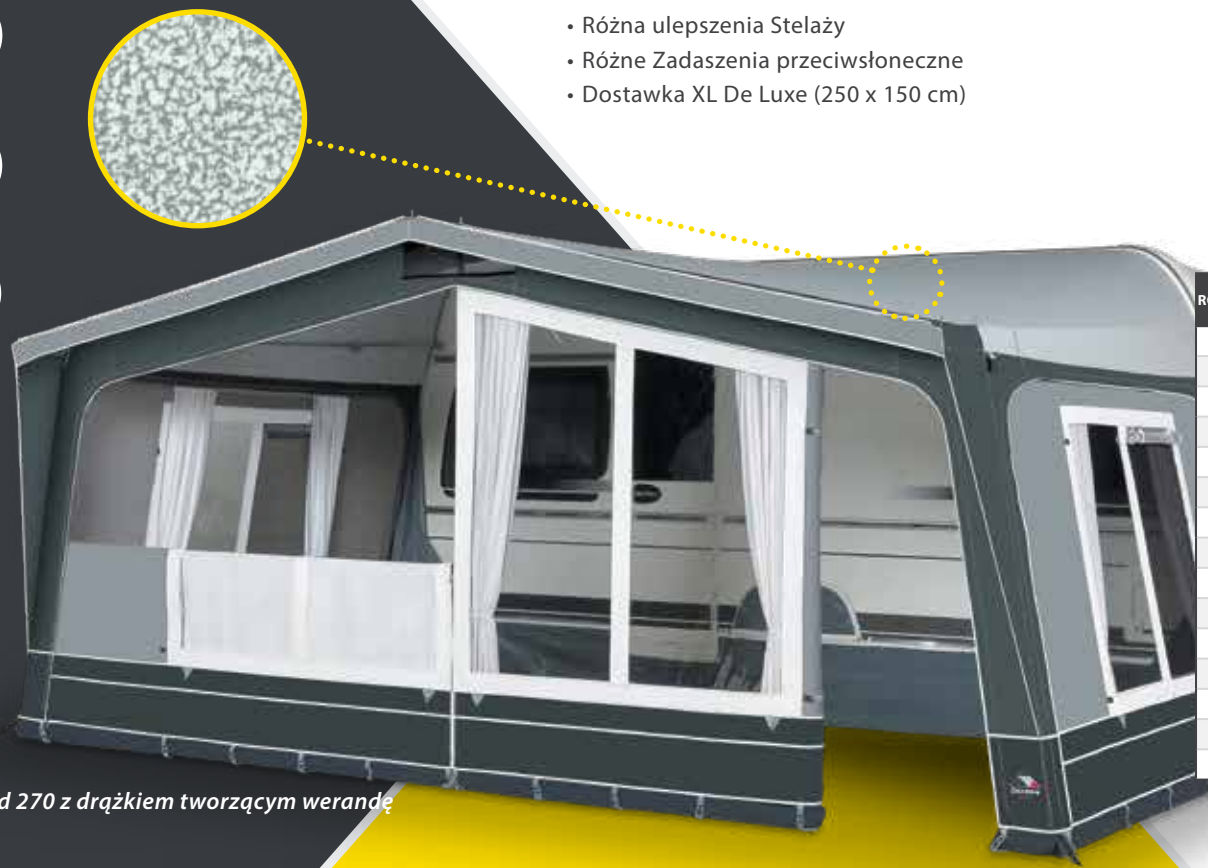

Smaragd 270 z drążkiem tworzącym werandę

ROZMIAR	WYMIAR	CENA NORMALNA	CENA PO RABACIE
8	825 – 850	~~2.439,-~~	1.829,-
9	850 – 875	~~2.552,-~~	1.892,-
10	875 – 900	~~2.647,-~~	1.985,-
11	900 – 925	~~2.717,-~~	2.037,-
12	925 – 950	~~2.786,-~~	2.089,-
13	950 – 975	~~2.828,-~~	2.121,-
14	975 – 1000	~~2.897,-~~	2.173,-
15	1000 – 1025	~~3.008,-~~	2.256,-
16	1025 – 1050	~~3.077,-~~	2.308,-
17	1050 – 1075	~~3.161,-~~	2.370,-
18	1075 – 1100	~~3.202,-~~	2.401,-
19	1100 – 1125	~~3.285,-~~	2.464,-
20	1125 - 1150	~~3.315,-~~	2.485,-
21	1150 - 1175	~~3.396,-~~	2.547,-
22	1175 - 1200	~~3.400,-~~	2.589,-

DOPŁATY DO STELAŻY	CENA PO RABACIE
STELAŻ STALOWY 28 MM R. 8-9	108,-
STELAŻ STALOWY 28 MM R. 10-14	108,-
STELAŻ STALOWY 28 MM R. 15-22	142,-
STELAŻ STALOWY 32 MM R. 8-9	384,-
STELAŻ STALOWY 32 MM R. 10-14	436,-
STELAŻ STALOWY 32 MM R. 15-22	478,-
STELAŻ ALUMINIOWY 28 MM R. 8-9	141,-
STELAŻ ALUMINIOWY 28 MM R. 10-14	193,-
STELAŻ ALUMINIOWY 28 MM R. 15-22	239,-
STELAŻ Z WŁÓKNA SZKLANEGO FTP R. 8-9	260,-
STELAŻ Z WŁÓKNA SZKLANEGO FTP R. 10-14	391,-
STELAŻ Z WŁÓKNA SZKLANEGO FTP R. 15-22	471,-
STELAŻ ALUMINIOWY DO DOSTAWKI	85,-

DODATKI	CENA NORMALNA	CENA PO RABACIE
DOSTAWKA DE LUXE ZE STELAŻEM STALOWYM	~~956,-~~	717,-
SYPIALNIA DO DOSTAWKI XL	~~247,-~~	185,-

ZAKRES DOSTAWY: PRZEDSIONEK, STELAŻ, FIRANKI, FARTUCH PRZYCZEPY I OSŁONA KOŁA, LINKI NAPINAJĄCE, ŚLEDZIE, WORKI I INSTRUKCJA MONTAŻU

ROYAL 350DELUXE

IDEALNY PRZEDSIONEK CAŁOROCZNY DLA KAMPEROWICZA

ZAMYKANE KLAPY OKIENNE / PODWÓJNY FARTUCH PRZEDSIONKA / MAKSYMALNA TRWAŁOŚĆ I ODPORNOŚĆ NA ZUŻYCIE DZIĘKI TKANINIE DORMATEX

DANE TECHNICZNE

Głębokość: 240 cm + 110 cm Ganek
Rozmiary: 825 - 1200 cm
Kolor: Antracyt / Szary
Stelaż: Stal 25 mm EasyGrip
DIN/ISO: Typ R

Waga: Rozmiar 8 ok. 56,5 kg
Poszycie dachu: All Season, zredukowana kondensacja pary wodnej, duża odporność na rozdarcie, strona wewnętrzna drukowana w dekoracyjny wzór
Poszycie ścian bocznych: DormaTex, wyjątkowa jakość, zewnętrzna strona powlekana
Ściana przednia: Obydwie części ściany przedniej można wyjmować, zamieniać i rozkładać tworząc werandę
Ściany boczne: Obydwie ściany boczne można zamieniać między sobą, przez co zmienia się układ drzwi i okna wentylacyjnego

ROZMIAR	WYMIAR	CENA NORMALNA	CENA PO RABACIE	DODATKOWA ŚCIANKA PRZEDNIA
8	825 – 850	~~3.327,-~~	2.495-	379,-
9	850 – 875	~~3.452,-~~	2.589,-	389,-
10	875 – 900	~~3.645,-~~	2.734,-	399,-
11	900 – 925	~~3.729,-~~	2.797,-	407,-
12	925 – 950	~~3.853,-~~	2.890,-	416,-
13	950 – 975	~~4.048,-~~	3.036,-	426,-
14	975 – 1000	~~4.131,-~~	3.098,-	435,-
15	1000 – 1025	~~4.297,-~~	3.182,-	444,-
16	1025 – 1050	~~4.132,-~~	3.223,-	454,-
17	1050 – 1075	~~4.394,-~~	3.296,-	463,-
18	1075 – 1100	~~4.492,-~~	3.369,-	472,-
19	1100 – 1125	~~4.617,-~~	3.462,-	482,-
20	1125 - 1150	~~4.713,-~~	3.535,-	491,-
21	1150 - 1175	~~4.838,-~~	3.629,-	500,-
22	1175 - 1200	~~4.893,-~~	3.670,-	510,-

DOPŁATY DO STELAŻY	CENA PO RABACIE
STELAŻ STALOWY 28 MM R. 6-9	158,-
STELAŻ STALOWY 28 MM R. 10-14	158,-
STELAŻ STALOWY 28 MM R. 15-17	195,-
STELAŻ STALOWY 28 MM R. 18-22	195,-

DODATKI	CENA NORMALNA	CENA PO RABACIE
DOSTAWKA ZE STELAŻEM STAL.	~~755,-~~	582,-
DOSTAWKA DLX ZE STELAŻEM STAL.	~~817,-~~	613,-
SYPIALNIA DO DOSTAWKI	~~179,-~~	134,-
DODATKOWA ŚCIANKA DZIAŁOWA	~~290,-~~	218,-

ZAKRES DOSTAWY: PRZEDSIONEK, STELAŻ, FIRANKI, FARTUCH PRZYCZEPY I OSŁONA KOŁA, LINKI NAPINAJĄCE, ŚLEDZIE, WORKI I INSTRUKCJA MONTAŻU

OPCJONALNIE

- Stelaż stalowy 28 mm EasyGrip
- Różne Zadaszenia przeciwsłoneczne
- Dostawka / Dostawka XL
- 2-osobowa sypialnia
- Ścianka działowa z oknem
- Dodatkowa Ścianka przednia
- Uchwyty Quick Lock Pads
- Safe Lock pas zabezpieczający (zestaw 2 szt.)

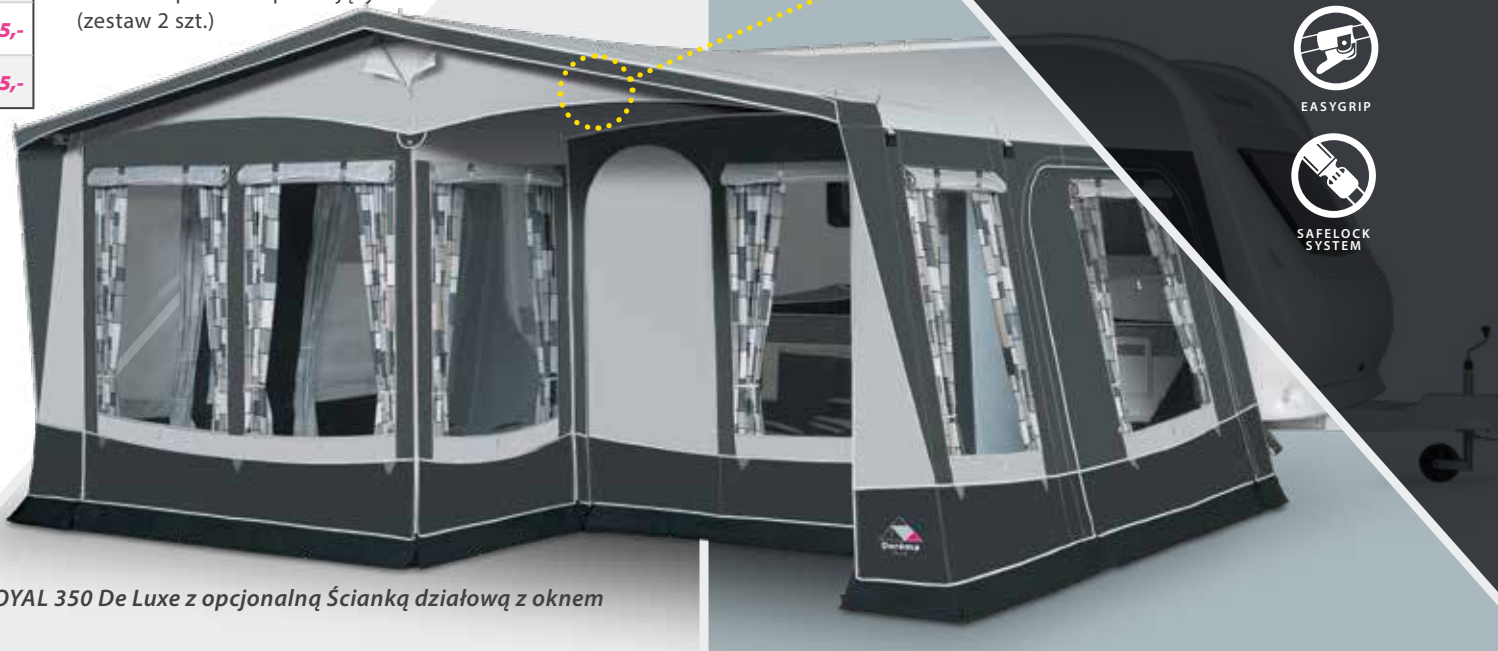

ROYAL 350 De Luxe z opcjonalną Ścianką działową z oknem

MADE IN EUROPE

STAR QUALITY

TENCATE OUTDOOR FABRICS

PRESIDENT XL280DELUXE

LUKSUSOWY PRZEDSIONEK ZGODNIE Z PAŃSTWA ŻYCZENIEM

GŁĘBOKOŚĆ 280 CM / SOLIDNE KLAPY OKIENNE / IDEALNY NA SEZON I JAKO NAMIOT CAŁOROCZNY

JUŻ OD 1934,-

DANE TECHNICZNE

Głębokość:	280 cm
Rozmiary:	775-1200 cm
Kolory:	Antracyt / Szary
Stelaż:	Stal 25 mm EasyGrip
DIN/ISO:	Typ R

Waga: Rozmiar 7 ok. 35 kg

Poszycie dachu: All Season, zredukowana kondensacja pary wodnej, duża wytrzymałość na rozdarcie, strona wewnętrzna drukowana w dekoracyjny wzór

Poszycie ścian bocznych: DormaTex, wyjątkowa jakość, zewnętrzna strona powlekana

Ściana przednia: Obydwie części ściany przedniej można wyjmować i rozkładać tworząc werandę

Ściany boczne: Obydwie części ścian bocznej dają się wyjmować i rozkładać tworząc werandę

LATO

SZYBKI

EASYGRIP

SAFELOCK SYSTEM

OPCJONALNIE

- Różne ulepszenia Stelaży
- Różne Zadaszenia przeciwsłoneczne
- Dostawka / Dostawka De Luxe
- 2-osobowa sypialnia
- Uchwyty Quick Lock Pads
- Safe Lock pas zabezpieczający (zestaw 2 szt.)

ROZMIAR	WYMIAR	CENA NORMALNA	CENA PO RABACIE
6	775 – 800	~~2.578,-~~	1.934,-
7	800 – 825	~~2.647,-~~	1.986,-
8	825 – 850	~~2.717,-~~	2.038,-
9	850 – 875	~~2.800,-~~	2.100,-
10	875 – 900	~~2.980,-~~	2.235,-
11	900 – 925	~~3.063,-~~	2.298,-
12	925 – 950	~~3.133,-~~	2.350,-
13	950 – 975	~~3.216,-~~	2.412,-
14	975 – 1000	~~3.313,-~~	2.485,-
15	1000 – 1025	~~3.437,-~~	2.578,-
16	1025 – 1050	~~3.521,-~~	2.641,-
17	1050 – 1075	~~3.604,-~~	2.703,-
18	1075 – 1100	~~3.687,-~~	2.766,-
19	1100 – 1125	~~3.770,-~~	2.828,-
20	1125 - 1150	~~3.868,-~~	2.901,-
21	1150 - 1175	~~3.951,-~~	2.963,-
22	1175 - 1200	~~4.020,-~~	3.015,-

DODATKI	CENA NORMALNA	CENA PO RABACIE
DOSTAWKA ZE STELAŻEM STAL.	~~775,-~~	582,-
DOSTAWKA DLX ZE STELAŻEM STAL.	~~817,-~~	613,-
SYPIALNIA DO DOSTAWKI	~~179,-~~	134,-

ZAKRES DOSTAWY: PRZEDSIONEK, STELAŻ, FIRANKI, FARTUCH PRZYCZEPY I OSŁONA KOŁA, LINKI NAPINAJĄCE, ŚLEDZIE, WORKI I INSTRUKCJA MONTAŻU

PRESIDENT 250

MARZENIE KAŻDEGO KAMPEROWICZA O ELEGANCKIM WZORNICTWIE I Z SUPERNOWOCZESNEJ TKANINY DORMATEX

NAJWYŻSZEJ JAKOŚCI PRZEDSIONEK WIELOSEZONOWY / MOŻLIWOŚĆ ZADASZENIA PRZECIWSŁONECZNEGO I WYKUSZ

ROZMIAR	WYMIAR	CENA NORMALNA	PRESIDENT 250 CENA PO RABACIE	CENA NORMALNA	PRESIDENT XL300 CENA PO RABACIE
6	775 – 800	~~2.204,-~~	1.653,-	~~2.397,-~~	1.798,-
7	800 – 825	~~2.273,-~~	1.705,-	~~2.419,-~~	1.850,-
8	825 – 850	~~2.342,-~~	1.757,-	~~2.578,-~~	1.934,-
9	850 – 875	~~2.425,-~~	1.819,-	~~2.662,-~~	1.996,-
10	875 – 900	~~2.550,-~~	1.913,-	~~2.786,-~~	2.090,-
11	900 – 925	~~2.620,-~~	1.965,-	~~2.855,-~~	2.142,-
12	925 – 950	~~2.689,-~~	2.017,-	~~2.925,-~~	2.194,-
13	950 – 975	~~2.772,-~~	2.079,-	~~3.008,-~~	2.256,-
14	975 – 1000	~~2.855,-~~	2.142,-	~~3.105,-~~	2.329,-
15	1000 – 1025	~~2.966,-~~	2.225,-	~~3.229,-~~	2.422,-
16	1025 – 1050	~~3.036,-~~	2.277,-	~~3.299,-~~	2.474,-
17	1050 – 1075	~~3.105,-~~	2.329,-	~~3369,-~~	2.526,-
18	1075 – 1100	~~3.188,-~~	2.391,-	~~3.452,-~~	2.589,-
19	1100 – 1125	~~3.244,-~~	2.433,-	~~3.507,-~~	2.630,-
20	1125 - 1150	~~3.313,-~~	2.485,-	~~3.590,-~~	2.693,-
21	1150 - 1175	~~3.354,-~~	2.516,-	~~3.660,-~~	2.745,-
22	1175 - 1200	~~3.424,-~~	2.568,-	~~3.729,-~~	2.797,-

DODATKI	CENA NORMALNA	CENA PO RABACIE
DOSTAWKA ZE STELAŻEM STAL.	~~775,-~~	582,-
DOSTAWKA DLX ZE STELAŻEM STAL.	~~817,-~~	613,-
SYPIALNIA DO DOSTAWKI	~~179,-~~	134,-

Dostawka De Luxe (215 x 130 cm)

JUŻ OD 1653,-

DOPŁATY DO STELAŻY	CENA PO RABACIE
STELAŻ STALOWY 28 MM R. 6-9	108,-
STELAŻ STALOWY 28 MM R. 10-14	108,-
STELAŻ STALOWY 28 MM R. 15-22	141,-
STELAŻ STALOWY 32 MM R. 6-9	384,-
STELAŻ STALOWY 32 MM R. 10-14	436,-
STELAŻ STALOWY 32 MM R. 15-22	477,-
STELAŻ ALUMINIOWY 28 MM R. 6-9	140,-
STELAŻ ALUMINIOWY 28 MM R. 10-14	192,-
STELAŻ ALUMINIOWY 28 MM R. 15-22	239,-
STELAŻ Z WŁÓKNA SZKLANEGO FTP R. 6-9	260,-
STELAŻ Z WŁÓKNA SZKLANEGO FTP R. 10-14	391,-
STELAŻ Z WŁÓKNA SZKLANEGO FTP R. 15-22	471,-
STELAŻ ALUMINIOWY DO DOSTAWKI	72,-

ZAKRES DOSTAWY: PRZEDSIONEK, STELAŻ, FIRANKI, FARTUCH PRZYCZEPY I OSŁONA KOŁA, LINKI NAPINAJĄCE, ŚLEDZIE, WORKI I INSTRUKCJA MONTAŻU

President XL 300

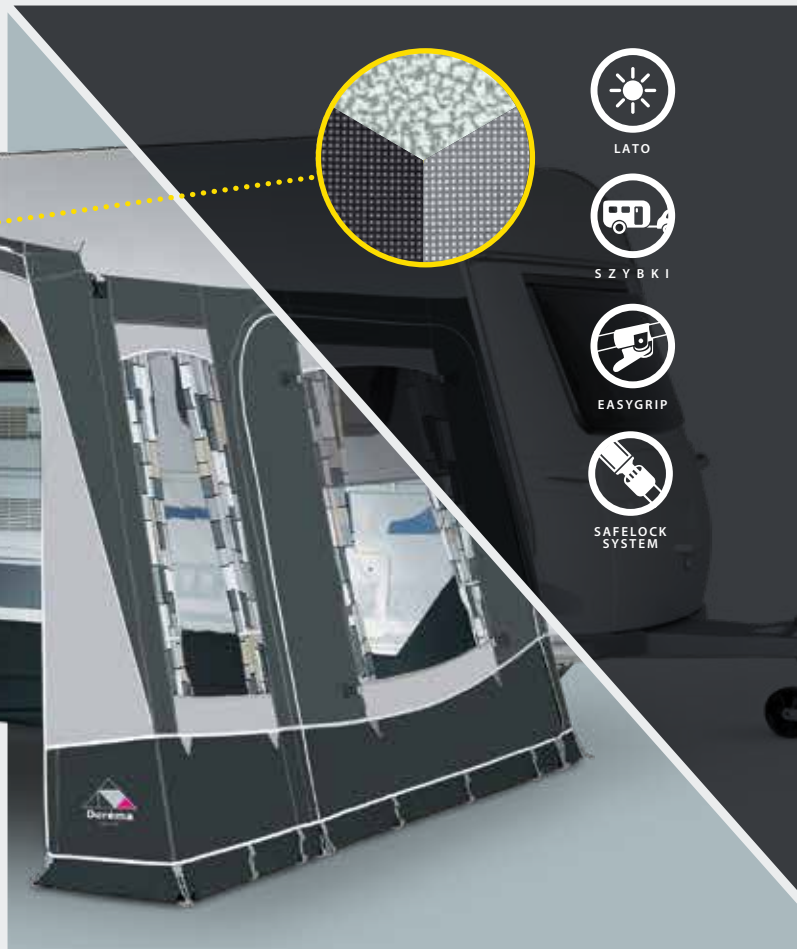

MADE IN EUROPE

STAR QUALITY

TENCATE OUTDOOR FABRICS

PRESIDENT XL300

MARZENIE KAŻDEGO KAMPEROWICZA O ELEGANCKIM WZORNICTWIE I Z SUPERNOWOCZESNEJ TKANINY DORMATEX

WYKONANY Z NAJLEPSZYCH MATERIAŁÓW PRZEDSIONEK WIELOSEZONOWY / ZAPEWNIA PRZESTRZEŃ Z WIELKIM ROZMACHEM

PRZEDSIONKI PEŁNOWYMIAROWE STELAŻOWE

Dostawka (215 x 130 cm)

JUŻ OD 1798,-

DANE TECHNICZNE

Głębokość:	
President 250	250 cm
President XL 300	300 cm
Rozmiary:	775-1200 cm
Kolory:	Antracyt / Szary
Stelaż:	Stal 25 mm EasyGrip
DIN/ISO:	Typ R
Waga:	
PRESIDENT 250	Rozmiar 7 ok. 33 kg
PRESIDENT XL 300	Rozmiar 7 ok. 38 kg

Poszycie dachu: All Season, zredukowana kondensacja pary wodnej, duża wytrzymałość na rozdarcie, strona wewnętrzna dekoracyjnie drukowana

Poszycie ścian bocznych: DormaTex, wyjątkowa jakość, zewnętrzna strona powlekana

Ściana przednia: Obydwie części ściany przedniej można wyjmować i rozkładać tworząc werandę

Ściany boczne: Obydwie części ściany bocznej dają się wyjmować i rozkładać tworząc werandę

OPCJONALNIE

- Różne ulepszenia Stelaży
- Różne Zadaszenia przeciwsłoneczne
- Dostawka / Dostawka De Luxe
- 2-osobowa sypialnia
- Uchwyty Quick Lock Pads
- Safe Lock pas zabezpieczający (zestaw 2 szt.)

LATO

SZYBKI

EASYGRIP

SAFELOCK SYSTEM

President 250

GARDA 240 & 240DELUXE

WYRÓŻNIA SIĘ NOWOCZESNYM FRONTEM / W NIEWYGÓROWANEJ CENIE I PRZYJAZNY DLA UŻYTKOWNIKA

240: BEZKONKURENCYJNY POD WZGLĘDEM STOSUNKU CENY DO JAKOŚCI / MOŻLIWOŚĆ ZADASZENIA SŁONECZNEGO

240 DE LUXE: ZAMYKANE KLAPY OKIENNE / DOSTĘPNY W 2 WARIANTACH KOLORYSTYCZNYCH

Dostawka De Luxe 215 x 130 cm

ROZMIAR	WYMIAR	CENA NORMALNA	GARDA 240 CENA PO RABACIE	CENA NORMALNA	GARDA 240 DLX CENA PO RABACIE
8	825 – 850	~~1.829,-~~	1.372,-	~~2.065,-~~	1.549,-
9	850 – 875	~~1.941,-~~	1.455,-	~~2.176,-~~	1632,-
10	875 – 900	~~1.996,-~~	1.497,-	~~2.231,-~~	1.674,-
11	900 – 925	~~2.023,-~~	1.518,-	~~2.302,-~~	1.726,-
12	925 – 950	~~2.051,-~~	1.538,-	~~2.342,-~~	1.757,-
13	950 – 975	~~2.106,-~~	1.580,-	~~2.412,-~~	1.809,-
14	975 – 1000	~~2.204,-~~	1.653,-	~~2.522,-~~	1.892,-
15	1000 – 1025	~~2.301,-~~	1.726,-	~~2.545,-~~	1.986,-
16	1025 – 1050	~~2.342,-~~	1.757,-	~~2.647,-~~	2.017,-
17	1050 – 1075	~~2.370,-~~	1.778,-	~~2.717,-~~	2.038,-
18	1075 – 1100	~~2.425,-~~	1819,-	~~2.772,-~~	2.079,-
19	1100 – 1125	~~2.467,-~~	1.850,-	~~2.813,-~~	2.110,-

DODATKI	CENA NORMALNA	CENA PO RABACIE
ANBAU MIT STAHLGESTÄNGE	~~755,-~~	582,-
ANBAU DE LUXE STAHLGESTÄNGE	~~770,-~~	592,-
SCHLAFZELT FÜR ANBAU	~~179,-~~	134,-

DOPŁATY DO STELAŻY	CENA PO RABACIE
STELAŻ STALOWY 28 MM R. 8-9	95,-
STELAŻ STALOWY 28 MM R. 10-14	95,-
STELAŻ STALOWY 28 MM R. 15-19	122,-
STELAŻ STALOWY 32 MM R. 8-9	342,-
STELAŻ STALOWY 32 MM R. 10-14	384,-
STELAŻ STALOWY 32 MM R. 15-19	415,-
STELAŻ ALUMINIOWY 28 MM R. 8-9	124,-
STELAŻ ALUMINIOWY 28 MM R. 10-14	168,-
STELAŻ ALUMINIOWY 28 MM R. 15-19	203,-
STELAŻ Z WŁÓKNA SZKLANEGO FTP R. 8-9	228,-
STELAŻ Z WŁÓKNA SZKLANEGO FTP R. 10-14	340,-
STELAŻ Z WŁÓKNA SZKLANEGO FTP R. 15-19	412,-
STELAŻ ALUMINIOWY DO DOSTAWKI	72,-

ZAKRES DOSTAWY: PRZEDSIONEK, STELAŻ, FIRANKI, FARTUCH PRZYCZEPY I OSŁONA KOŁA, LINKI NAPINAJĄCE, ŚLEDZIE, WORKI I INSTRUKCJA MONTAŻU

Garda 240 De Luxe

SZYBKI

EASYGRIP

SAFELOCK SYSTEM

MADE IN EUROPE

STAR QUALITY

TENCATE OUTDOOR FABRICS

GARDA XL270

ZASKAKUJE OFEROWANĄ ILOŚCIĄ MIEJSCA

MOŻLIWOŚĆ ZADASZENIA SŁONECZNEGO I WYKUSZU / KRYTE ZAMKI BŁYSKAWICZNE

PRZEDSIONKI PEŁNOWYMIAROWE STELAŻOWE

JUŻ OD 1518,-

Dostawka 215 x 130 cm

DANE TECHNICZNE

Głębokość:	
Garda 240	240 cm
Garda 240 De Luxe	240 cm
Garda XL270	270 cm
Rozmiary:	825 - 1125 cm
Kolory:	Niebieski / Szary & Antracyt / Szary
Stelaż:	Stal 25 mm EasyGrip
DIN/ISO:	Typ T

Waga:

Garda 240	Rozmiar 8 ok. 29 kg
Garda 240 DLX	Rozmiar. 8 ok. 32 kg
Garda XL270	Rozmiar 8 ok. 32 kg

Poszycie dachu i ścian bocznych: All Season, wyjątkowa jakość, zewnętrzna strona powlekana

Ściana przednia: Części ściany przedniej można wyjmować i rozkładać tworząc werandę

Ściany boczne: Obydwie części ścian bocznych dają się wyjmować i są wyposażone w drzwi

SZYBKI

EASYGRIP

SAFELOCK SYSTEM

OPCJONALNIE

- Różne ulepszenia Stelaży
- Różne Zadaszenia przeciwsłoneczne
- Dostawka / Dostawka DLX
- 2-osobowa sypialnia
- Drążki daszka przeciwdeszczowego
- Uchwyty Quick Lock Pads
- Safe Lock pas zabezpieczający (zestaw 2 szt.)

Garda XL270

ROZMIAR	WYMIAR	CENA NORMALNA	CENA PO RABACIE
8	825 – 850	~~2.023,-~~	1.518,-
9	850 – 875	~~2.134,-~~	1.601,-
10	875 – 900	~~2.189,-~~	1.642,-
11	900 – 925	~~2.231,-~~	1.674,-
12	925 – 950	~~2.273,-~~	1.705,-
13	950 – 975	~~2.329,-~~	1.746,-
14	975 – 1000	~~2.439,-~~	1.830,-
15	1000 – 1025	~~2.537,-~~	1.902,-
16	1025 – 1050	~~2.578,-~~	1.934,-
17	1050 – 1075	~~2.647,-~~	1.986,-
18	1075 – 1100	~~2.703,-~~	2.027,-
19	1100 – 1125	~~2.772,-~~	2.079,-

DODATKI	CENA NORMALNA	CENA PO RABACIE
DOSTAWKA ZE STELAŻEM STAL.	~~779,-~~	585,-
DOSTAWKA DLX ZE STELAŻEM STAL.	~~795,-~~	596,-
SYPIALNIA DO DOSTAWKI	~~179,-~~	134,-

ZAKRES DOSTAWY: PRZEDSIONEK, STELAŻ, FIRANKI, FARTUCH PRZYCZEPY I OSŁONA KOŁA, LINKI NAPINAJĄCE, ŚLEDZIE, WORKI I INSTRUKCJA MONTAŻU

MARIBOR

OBSZERNY PRZEDSIONEK ZA NIEWIELKIE PIENIĄDZE

ROZMIAR	WYMIAR	CENA NORMALNA	240 CENA PO RABACIE	CENA NORMALNA	XL 270 CENA PO RABACIE
9	850 – 875	~~1.839,-~~	1.195,-	~~2.015,-~~	1.310,-
10	875 – 900	~~1.919,-~~	1.247,-	~~2.095,-~~	1.362,-
11	900 – 925	~~1.982,-~~	1.289,-	~~2.175,-~~	1.414,-
12	925 – 950	~~2.062,-~~	1.341,-	~~2.207,-~~	1.434,-
13	950 – 975	~~2.172,-~~	1.382,-	~~2.270,-~~	1.476,-
14	975 – 1000	~~2.207,-~~	1.434,-	~~2.351,-~~	1.528,-
15	1000 – 1025	~~2.286,-~~	1.486,-	~~2.431,-~~	1.580,-
16	1025 – 1050	~~2.335,-~~	1.518,-	~~2.494,-~~	1.622,-
17	1050 – 1075	~~2.398,-~~	1.559,-	~~2.559,-~~	1.663,-
18	1075 – 1100	~~2.446,-~~	1.590,-	~~2.623,-~~	1.705,-
19	1100 – 1125	~~2.494,-~~	1.622,-	~~2.671,-~~	1.736,-

DODATKI	CENA NORMALNA	CENA PO RABACIE
ANBAU MIT STAHLGESTÄNGE	~~734,-~~	478,-
SCHLAFZELT FÜR ANBAU	~~206,-~~	134,-

ZAKRES DOSTAWY: PRZEDSIONEK, STELAŻ, FIRANKI, FARTUCH PRZYCZEPY I OSŁONA KOŁA, LINKI NAPINAJĄCE, ŚLEDZIE, WORKI I INSTRUKCJA MONTAŻU

DOPŁATY DO STELAŻY	CENA PO RABACIE
STELAŻ STALOWY 28 MM R. 9	95,-
STELAŻ STALOWY 28 MM R. 10-14	95,-
STELAŻ STALOWY 28 MM R. 15-17	122,-
STELAŻ STALOWY 28 MM R. 18-19	122,-
STELAŻ ALUMINIOWY 28 MM R. 9	124,-
STELAŻ ALUMINIOWY 28 MM R. 10-14	168,-
STELAŻ ALUMINIOWY 28 MM R. 15-17	203,-
STELAŻ ALUMINIOWY 28 MM R. 18-19	203,-
STELAŻ Z WŁÓKNA SZKLANEGO FTP R. 9	228,-
STELAŻ Z WŁÓKNA SZKLANEGO FTP R. 10-14	340,-
STELAŻ Z WŁÓKNA SZKLANEGO FTP R. 15-17	412,-
STELAŻ Z WŁÓKNA SZKLANEGO FTP R. 18-19	412,-
STELAŻ ALUMINIOWY DO DOSTAWKI	72,-

35% RABAT

Maribor 240

SZYBKI

EASYGRIP

SAFELOCK SYSTEM

DANE TECHNICZNE

Głębokość:

Maribor 240	240 cm
Maribor XL270	270 cm
Rozmiary:	850 - 1125 cm
Kolory:	Szary & Antracyt / Szary
Stelaż:	Stal 25 mm EasyGrip
DIN/ISO:	Typ T

Waga:

Maribor 240	Rozmiar 9 ok. 28 kg
Maribor XL270	Rozmiar 9 ok. 32 kg

Poszycie dachu i ścian bocznych: All Season, zewnętrzna strona powlekana

Vorderwand und Ściany boczne: W całości wyjmowane, ściany przednie można zwijać w dół, aby uzyskać efekt werandy

OPCJONALNIE:

- Różne ulepszenia Stelaży
- Różne Zadaszenia przeciwsłoneczne
- Dostawka
- 2-osobowa sypialnia
- Uchwyty Quick Lock Pads
- Safe Lock pas zabezpieczający (zestaw 2 szt.)

Maribor XL270 z Dostawką prawą

PODRÓŻ ZACZYNA SIĘ TAK...

OSLO & DAVOS

WYSOKA STABILNOŚĆ DZIĘKI WOLNOSTOJĄCEMU STELAŻOWI / PERFEKCYJNY PRZEDSIONEK ZIMOWY

DANE TECHNICZNE

Wysokość:	Przeznaczony do pojazdów z listwą namiotową na wysokości 235 – 255 cm	
Rozmiar podłogi:	***Długość listwy namiotowej:***	
1: 200 x 200 cm	1: 200 + 2 x 20 cm	
2: 250 x 200 cm	2: 250 + 2 x 20 cm	
3: 300 x 200 cm	3: 300 + 2 x 20 cm	
4: 350 x 200 cm	4: 350 + 2 x 20 cm	
Kolory:	Oslo	Antracyt / Szary
	Davos	Niebieski / Szary
DIN/ISO:	Typ W	

Stelaż:	
Oslo	25 mm stelaż stalowy, wolnostojący
Davos	25 mm stelaż stalowy
Waga:	Oslo od ok. 24 kg Davos od ok. 22 kg
Poszycie dachu i ścian bocznych:	Obustronnie powlekana ***PCV*** tkanina
Ściana przednia:	W Davos: Zwijana do góry W Oslo: Składana i wyjmowana
Ściany boczne:	Obydwie ściany boczne wyposażone są w solidne drzwi w formie łuku

OPCJONALNIE DAVOS:

- Zestaw rurek podtrzymujących daszek
- Uchwyty Quick Lock Pads

OPCJONALNIE OSLO:

Safe Lock pas zabezpieczający (zestaw 2 szt.)

DAVOS

ROZMIAR	WYMIAR	DAVOS CENA NORMALNA	DAVOS CENA PO RABACIE	OSLO CENA NORMALNA	OSLO CENA PO RABACIE
1	200 X 200 cm	~~914,-~~	686,-	~~1.164,-~~	873,-
2	250 X 200 cm	~~956,-~~	717,-	~~1.247,-~~	935,-
3	300 X 200 cm	~~1.9025,-~~	769,-	~~1.316,-~~	987,-
4	350 X 200 cm	-	-	~~1.385,-~~	1.039,-
DODATKI					
ZESTAW RUREK PODTRZYMUJĄCYCH DASZEK		~~64,-~~	48,-	-	-

ZAKRES DOSTAWY: PRZEDSIONEK, STELAŻ, FIRANKI, FARTUCH PRZYCZEPY I OSŁONA KOŁA, LINKI NAPINAJĄCE, ŚLEDZIE, WORKI I INSTRUKCJA MONTAŻU

OSLO

LATO

ZIMA

EASYGRIP

QUATTRO 225, 275, 380 & 430

DODATKOWE MIEJSCE DLA WIĘKSZEGO KOMFORTU / EKSTREMALNIE STABILNY

LATO

ZIMA

SZYBKI

EASYGRIP

SAFELOCK SYSTEM

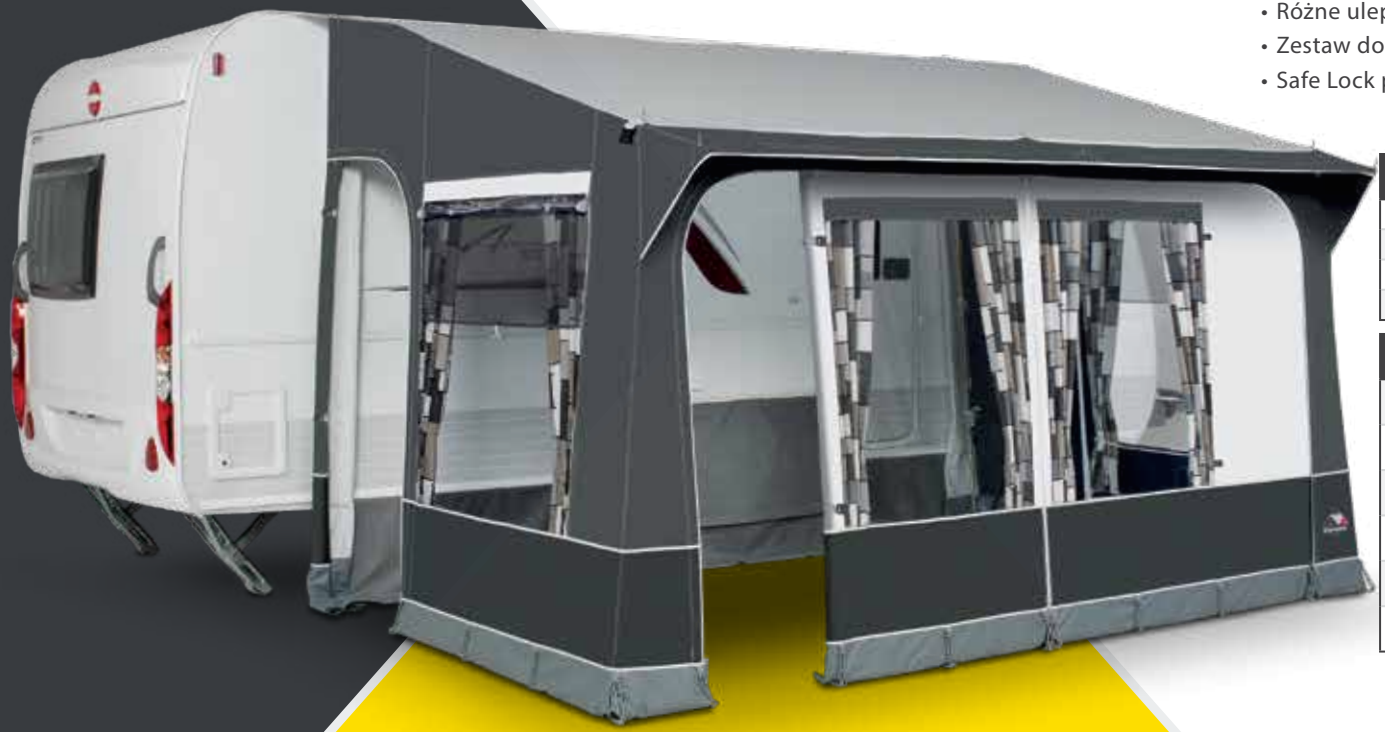

DANE TECHNICZNE

Wysokość: Przeznaczony do pojazdów z listwą namiotową na wysokości 235 – 255 cm

Rozmiar podłogi:
225: 225 x 200 cm
275: 275 x 200 cm
380: 380 x 240 cm
430: 430 x 240 cm

Długość listwy namiotowej:
1: 200 + 2 x 20 cm
2: 250 + 2 x 20 cm
3: 300 + 2 x 20 cm
4: 350 + 2 x 20 cm

Kolory: Antracyt / Szary

Poszycie dachu i ścian bocznych: All Season,wyjątkowa jakość, zredukowana kondensacja pary wodnej, zewnętrzna strona powlekana

DIN/ISO: Typ W

Stelaż:
225: Stal 25 mm EasyGrip
275: Stal 25 mm EasyGrip
380: Stal 25 lub 28 mm EasyGrip
430: Stal 25 lub 28 mm EasyGrip

Ściana przednia: Segment można w całości wyjąć lub rozłożyć tworząc werandę

Waga:
Quattro 225: ze stelażem stalowym ok. 27 kg
Quattro 225: ze stelażem aluminiowym ok. 20 kg
Quattro 275: ze stelażem stalowym ok. 30 kg
Quattro 275: ze stelażem aluminiowym ok. 22 kg
Quattro 380: ze stelażem stalowym ok. 36 kg
Quattro 430: ze stelażem aluminiowym ok. 39 kg

OPCJONALNIE

- Różne ulepszenia Stelaży
- Zestaw do rozbudowy zimowej (Quattro 380 & 430)
- Safe Lock pas zabezpieczający (zestaw 2 szt.)

DODATKI	ROZMIAR	CENA NORMALNA	CENA PO RABACIE
QUATTRO 225	225 X 200 cm	~~1.219,-~~	914,-
QUATTRO 275	275 X 200 cm	~~1.289,-~~	966,-
QUATTRO 380	380 X 240 cm	~~1.802,-~~	1.351,-
QUATTRO 430	430 X 240 cm	~~1.898,-~~	1.424,-

DODATKI	ROZMIAR	CENA NORMALNA	CENA PO RABACIE
ZESTAW DO ROZBUDOWY ZIMOWEJ 380 - 430 / 25 MM	25 mm	~~193,-~~	145,-
ZESTAW DO ROZBUDOWY ZIMOWEJ 380 - 430 / 28 MM	28 mm	~~207,-~~	155,-
DASZEK ZABEZPIECZAJĄCY PRZED KAPANIEM WODY QUATTRO 380	-	~~151,-~~	114,-
DASZEK ZABEZPIECZAJĄCY PRZED KAPANIEM WODY QUATTRO 430	-	~~166,-~~	124,-
STELAŻ ALUMINIOWY 25 MM DLA QUATTRO 225 / 275	25 mm	~~171,-~~	128,-
STELAŻ STALOWY 28 MM DLA QUATTRO 380 / 430	28 mm	~~171,-~~	128,-

ZAKRES DOSTAWY: PRZEDSIONEK, STELAŻ, FIRANKI, FARTUCH PRZYCZEPY I OSŁONA KOŁA, LINKI NAPINAJĄCE, ŚLEDZIE, WORKI I INSTRUKCJA MONTAŻU

MISTRAL *XL* ALL SEASON & MISTRAL ALL SEASON

PROSTY, LEKKI I NIEDROGI

Z WYTRZYMAŁEJ CAŁOROCZNEJ TKANINY NAMIOTOWEJ TENCATE ALLSEASON / ROZKŁADA SIĘ SUPERSZYBKO I ŁATWO

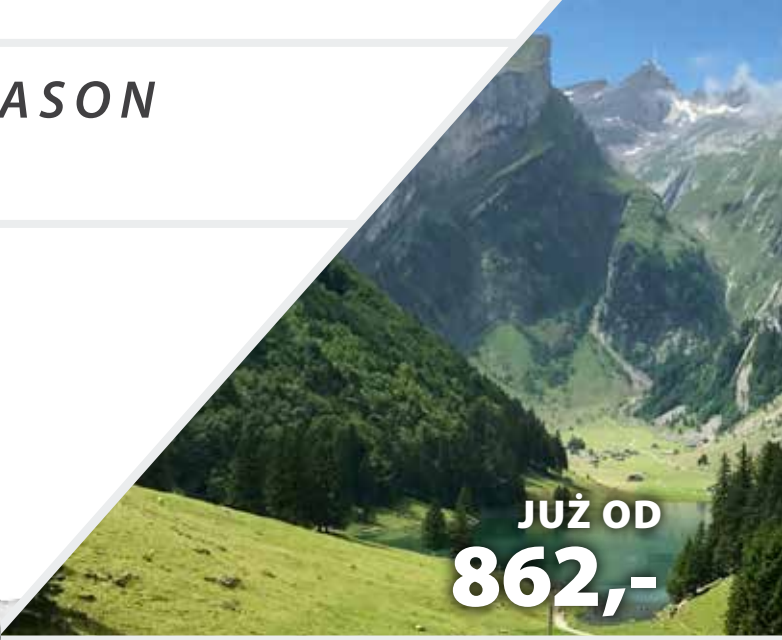

JUŻ OD
862,-

SZYBKI

EASYGRIP

SAFELOCK SYSTEM

Mistral XL All Season

MADE IN EUROPE

STAR QUALITY

TENCATE OUTDOOR FABRICS

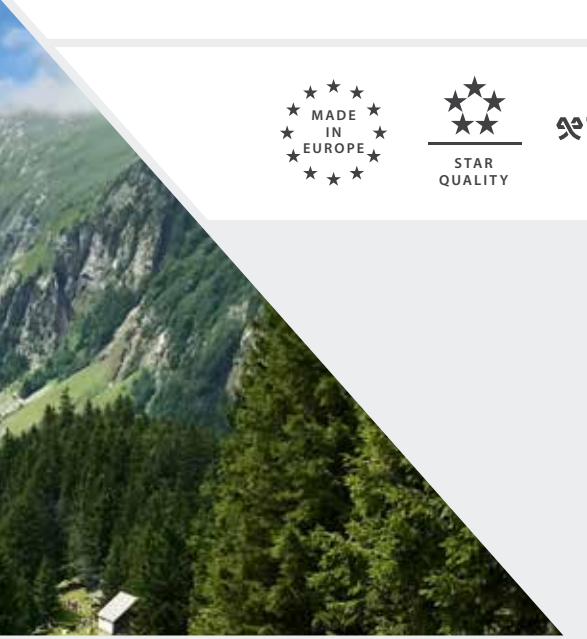

DANE TECHNICZNE

Wysokość: Przeznaczony do pojazdów z listwą namiotową na wysokości 235 – 255 cm

Rozmiar podłogi:

Mistral All Season	300 x 240 cm
Mistral XL All Season	360 x 240 cm

Długość listwy namiotowej:

Mistral All Season	260 + 2 x 20 cm
Mistral XL All Season	310 + 2 x 20 cm

Kolory: Szary i Antracyt / Szary

DIN/ISO: Typ T

Stelaż:

Mistral All Season	Stal 25 mm EasyGrip
Mistral XL All Season	Stal 28 mm EasyGrip

Waga:

Mistral All Season	16,5 kg
Mistral XL All Season	21 kg

Poszycie dachu i ścian bocznych: All Season, z zewnątrz powlekan

Ściana przednia: Można ją wyjmować i rozkładać tworząc werand

Ściany boczne: Obydwa segmenty wyposażone są w drzwi

OPCJONALNIE

- Zestaw rurek podtrzymujących daszek
- Safe Lock pas zabezpieczający (zestaw 2 szt.)

Mistral All Season

MODEL	WYMIAR	CENA NORMALNA	CENA PO RABACIE
MISTRAL ALL SEASON	300 x 240 cm	~~1.149,-~~	862,-
MISTRAL XL ALL SEASON	360 x 240 cm	~~1.385,-~~	1.039,-
ZESTAW RUREK PODTRZY-MUJĄCYCH DASZEK		~~32,-~~	24,-

ZAKRES DOSTAWY: PRZEDSIONEK, STELAŻ, FIRANKI, FARTUCH PRZYCZEPY I OSŁONA KOŁA, LINKI NAPINAJĄCE, ŚLEDZIE, WORKI I INSTRUKCJA MONTAŻU

MAGNUM 260 & 390

SUPERSZYBKIE I ŁATWE ROZKŁADANIE

LEKKOŚĆ / KOMPAKTOWOŚĆ

STAR QUALITY

DANE TECHNICZNE

Wysokość: Przeznaczony do pojazdów z listwą namiotową na wysokości 235 – 255 cm

Wymiar: Długość 260 lub 390 cm, Głębokość 240 cm

Długość listwy namiotowej: 260 cm lub 390 cm

Waga: ok. 15 kg

Kolor: Antracyt / Szary

Stelaż: Włókno szklane, w połączeniu z aluminium

DIN/ISO: Typ L

Poszycie dachu i ścian bocznych: Tkanina poliestrowa ***KlimaTex*** wyjątkowo wysoka jakość, odporność na słup wody 4.000 mm

Ściana przednia: Wszystkie segmenty można zwijać do góry

Ściany boczne: Obydwa segmenty wyposażone są w okna i drzwi wentylacyjne

Magnum 260

Magnum 390

MODEL PRZEDSIONKA	CENA NORMALNA	CENA PO RABACIE
MAGNUM 260	~~554,-~~	415,-
MAGNUM 390	~~692,-~~	519,-

DODATKI	CENA NORMALNA	CENA PO RABACIE
2-OSOBOWA SYPIALNIA	~~116,-~~	93,-
DASZEK ZABEZPIECZAJĄCY PRZED KAPANIEM WODY MAGNUM 260	~~58,-~~	46,-
DASZEK ZABEZPIECZAJĄCY PRZED KAPANIEM WODY MAGNUM 390	~~78,-~~	62,-

ZAKRES DOSTAWY: PRZEDSIONEK, STELAŻ, FIRANKI, FARTUCH PRZYCZEPY I OSŁONA KOŁA, LINKI NAPINAJĄCE, ŚLEDZIE, WORKI I INSTRUKCJA MONTAŻU

STAR QUALITY

MISTRAL *RIPSTOP*

SUPERSZYBKIE I ŁATWE ROZKŁADANIE

LEKKOŚĆ / KOMPAKTOWOŚĆ

PRZEDSIONKI STELAŻOWE ZIMOWE I WIELOSEZONOWE

JUŻ OD 384,-

SZYBKI

LEKKI

DANE TECHNICZNE

Wysokość:	Przeznaczony do pojazdów z listwą namiotową na wysokości 235 – 255 cm
Rozmiar:	Długość 300 cm, Głębokość 240 cm
Kederlänge Dach:	250 cm
Waga:	ok. 12 kg
Kolor:	Antracyt / Szary
Stelaż:	Stal 25 mm EasyGrip
Poszycie dachu i ścian bocznych:	Niezwykle wytrzymała tkanina poliestrowa Ripstop, słup wody 4.000 mm
Ściana przednia:	Można ją wyjmować
Ściany boczne:	Obydwa segmenty wyposażone są w drzwi, okna i klapy okienne
DIN/ISO:	Typ L

Mistral Ripstop

MODEL PRZEDSIONKA	CENA NORMALNA	CENA PO RABACIE
MISTRAL RIPSTOP 240 X 300 CM	~~512,-~~	384,-

DODATKI	CENA NORMALNA	CENA PO RABACIE
2-OSOBOWA SYPIALNIA	~~124,-~~	93,-

ZAKRES DOSTAWY: PRZEDSIONEK, STELAŻ, FIRANKI, FARTUCH PRZYCZEPY I OSŁONA KOŁA, LINKI NAPINAJĄCE, ŚLEDZIE, WORKI I INSTRUKCJA MONTAŻU

TRAVELLER AIR MODULAR

TRAVELLER AIR MODULAR KLIMATEX

WYJĄTKOWY I WIELOWARIANTOWY PRZEDSIONEK DO KAMPERA

STAR QUALITY

DANE TECHNICZNE NA STR. 47

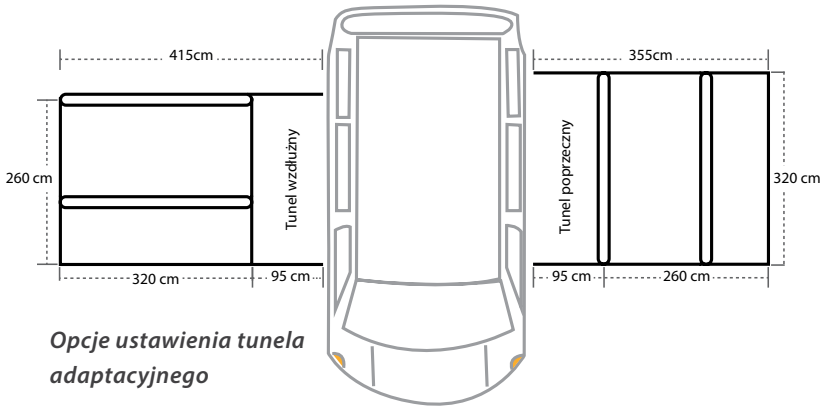

Opcje ustawienia tunela adaptacyjnego

Opcjonalny Zestaw firanek

MODEL PRZEDSIONKA	CENA NORMALNA	CENA PO RABACIE
TRAVELLER AIR MODULAR KLIMATEX	~~1.913,-~~	1.434,-

DODATKI	CENA NORMALNA	CENA PO RABACIE
TUNEL POPRZECZNY R. 1: 180 -210 CM	~~193,-~~	145,-
TUNEL POPRZECZNY R. 2: 210 - 240 CM	~~207,-~~	155,-
TUNEL POPRZECZNY R. 3: 240 - 270 CM	~~215,-~~	161,-
TUNEL WZDŁUŻNY R. 1: 180 -210 CM	~~249,-~~	186,-
TUNEL WZDŁUŻNY R. 2: 210 - 240 CM	~~262,-~~	197,-
TUNEL WZDŁUŻNY R. 3: 240 - 270 CM	~~276,-~~	207,-
DODATKOWY ELEMENT / MODUŁ	~~706,-~~	530,-
SYPIALNIA	~~193,-~~	145,-
ZESTAW FIRANEK	~~64,-~~	48,-

ZAKRES DOSTAWY: RZEDSIONEK Z TUBAMI POWIETRZNYMI , FARTUCH PRZYCZEPY I OSŁONA KOŁA, PASY SZTORMOWE, LINKI NAPINAJĄCE, ŚLEDZIE, POMPKA RĘCZNA, TORBA DO PRZENOSZENIA I INSTRUKCJA MONTAŻU

Traveller Air Modular z Tunelem adaptacyjnym

MADE IN EUROPE

STAR QUALITY

TRAVELLER AIR MODULAR

TRAVELLER AIR MODULAR ALL SEASON

WYJĄTKOWY I WIELOWARIANTOWY PRZEDSIONEK DO KAMPERA / ODPORNY NA UV

DANE TECHNICZNE NA STR. 47

JUŻ OD 2204,-

Traveller Air Modular ustawienie tylko z jednym modułem

SZYBKI

0,7 BAR / 10 PSI

POMPKA RĘCZNA W ZESTAWIE

OPCJONALNIE

- 2-osobowa sypialnia
- Kompresor elektryczny De Luxe
- Dodatkowy element / Moduł
- Zestaw firanek
- Tunel adaptacyjny
- Stelaż wspierający tunel

Traveller Air Modular z opcjonalnym Dodatkowym Modułem i Tunelem Wzdłużnym

MODEL PRZEDSIONKA	CENA NORMALNA	CENA PO RABACIE
TRAVELLER AIR MODULAR ALL SEASON	~~2.938,-~~	2.204,-

DODATKI	CENA NORMALNA	CENA PO RABACIE
TUNEL POPRZECZNY R. 1: 180 -210 CM	~~317,-~~	238,-
TUNEL POPRZECZNY R. 2: 210 - 240 CM	~~332,-~~	249,-
TUNEL POPRZECZNY R. 1: 240 - 270 CM	~~324,-~~	259,-
TUNEL ADAPTACYJNY DLA T@B	~~246,-~~	197,-
TUNEL WZDŁUŻNY R. 1: 180 -210 CM	~~233,-~~	186,-
TUNEL WZDŁUŻNY R. 2: 210 - 240 CM	~~246,-~~	197,-
TUNEL WZDŁUŻNY R. 3: 240 - 270 CM	~~254,-~~	203,-
DODATKOWY ELEMENT / MODUŁ	~~1.026,-~~	821,-
SYPIALNIA	~~180,-~~	145,-
ZESTAW FIRANEK	-	48,-
STELAŻ WSPIERAJĄCY TUNEL	~~67,-~~	51,-

ZAKRES DOSTAWY: PRZEDSIONEK Z TUBAMI POWIETRZNYMI , FARTUCH PRZYCZEPY I OSŁONA KOŁA, PASY SZTORMOWE, LINKI NAPINAJĄCE, ŚLEDZIE, POMPKA RĘCZNA, TORBA DO PRZENOSZENIA I INSTRUKCJA MONTAŻU

TRAVELLER *AIR*

TRAVELLER AIR KLIMATEX / XL KLIMATEX

BARDZO STABILNY / WOLNOSTOJĄCY / XL: PASUJE DO NAJWYŻSZYCH KAMPERÓW

STAR QUALITY

DANE TECHNICZNE NA STR. 47

MODEL PRZEDSIONKA	CENA NORMALNA	CENA PO RABACIE
TRAVELLER AIR KLIMATEX	~~1611,-~~	1.289,-
TUNEL POPRZECZNY R. 1: 180 -210 CM	~~193,-~~	145,-
TUNEL POPRZECZNY R. 2: 210 - 240 CM	~~207,-~~	155,-
TUNEL POPRZECZNY R. 3: 240 - 270 CM	~~216,-~~	161,-
TRAVELLER AIR XL KLIMATEX	~~1.968,-~~	1.476,-
TUNEL WZDŁUŻNY R. 2: 270 - 300	~~345,-~~	259,-
TUNEL WZDŁUŻNY R. 3: 300 - 330	~~387,-~~	290,-

DODATKI	CENA NORMALNA	CENA PO RABACIE
2-OSOBOWA SYPIALNIA 140 X 210 CM	~~187,-~~	145,-
ZESTAW FIRANEK	~~64,-~~	48,-
STELAŻ WSPIERAJĄCY TUNEL	~~68,-~~	51,-

ZAKRES DOSTAWY: PRZEDSIONEK Z TUBAMI POWIETRZNYMI , FARTUCH PRZYCZEPY I OSŁONA KOŁA, PASY SZTORMOWE, LINKI NAPINAJĄCE, ŚLEDZIE, POMPKA RĘCZNA, TORBA DO PRZENOSZENIA I INSTRUKCJA MONTAŻU

OPCJONALNIE

- 2-osobowa sypialnia
- Kompresor elektryczny De Luxe
- Zestaw firanek
- Tunel adaptacyjny
- Stelaż wspierający tunel

Opcjonalny Zestaw firanek

TRAVELLER AIR SERIA

DANE TECHNICZNE

TRAVELLER AIR MODULAR KLIMATEX

Pasuje do:	Kampery, furgony, samochody dostawcze
Wysokość 1:	180 - 210 cm
Wysokość 2:	210 - 240 cm
Wysokość 3:	240 - 270 cm
Wymiary:	320 cm x 260 cm
Głębokość tunelu:	ok. 95 cm
Długość listwy:	ok. 285 cm
Kolor:	Antracyt / Szary
Stelaż:	System tub powietrznych
DIN/ISO:	Typ T
Waga:	od ok. 28 kg

Poszycie dachu i ścian bocznych: wyjątkowa jakość, tkanina poliestrowa ***KlimaTex***, odporność na słup wody 10.000 mm
Ściana przednia: Ścianę przednią można całkowicie wyjąć i umieścić w tyle namiotu
Ściany boczne: Wszystkie segmenty dają się zwijać do góry
Ściana tylna: Wyposażona w drzwi
Tunel: Do połączenia z kamperem, zależnie od wysokości listwy mocującej markizy

TRAVELLER AIR MODULAR ALL SEASON

Pasuje do:	Kampery, furgony, samochody dostawcze
Wysokość 1:	180 - 210 cm
Wysokość 2:	210 - 240 cm
Wysokość 3:	240 - 270 cm
Wymiary:	320 cm x 260 cm
Głębokość tunelu:	ok. 95 cm
Długość listwy:	ok. 285 cm
Kolor:	Antracyt / Szary
Stelaż:	System tub powietrznych
DIN/ISO:	Typ T
Waga:	od ok. 32 kg

Poszycie dachu i ścian bocznych: All Season powlekane z zewnątrz, wyjątkowa jakość, powlekana poliuretanem
Ściana przednia: Ścianę przednią można całkowicie wyjąć i umieścić w tyle namiotu
Ściany boczne: Wszystkie segmenty dają się zwijać do góry
Ściana tylna: Wyposażona w drzwi
Tunel: Do połączenia z kamperem, zależnie od wysokości listwy mocującej markizy

TRAVELLER AIR KLIMATEX

Pasuje do:	Kampery, furgony, samochody dostawcze
Wysokość 1:	180 - 210 cm
Wysokość 2:	210 - 240 cm
Wysokość 3:	240 - 270 cm
Wymiary:	320 cm x 260 cm
Głębokość tunelu:	ok. 95 cm
Długość listwy:	ok. 285 cm
Kolor:	Antracyt / Szary
Stelaż:	System tub powietrznych
DIN/ISO:	Typ T
Waga:	od ok. 23 kg

Poszycie dachu i ścian bocznych: wyjątkowa jakość, tkanina poliestrowa ***KlimaTex***, odporność na słup wody 10.000 mm
Ściana przednia: Ścianę przednią można całkowicie wyjąć i umieścić w tyle namiotu
Ściany boczne: Wszystkie segmenty dają się zwijać do góry
Ściana tylna: Wyposażona w drzwi

TRAVELLER AIR KLIMATEX XL

Pasuje do:	Kampery, furgony, samochody dostawcze
Wysokość 2:	270 - 300 cm
Wysokość 3:	300 - 330 cm
Wymiary:	320 cm x 260 cm
Głębokość tunelu:	ok. 140 cm
Długość listwy:	ok. 285 cm
Kolor:	Antracyt / Szary
Stelaż:	System tub powietrznych
DIN/ISO:	Typ T
Waga:	od ok. 26 kg

Poszycie dachu i ścian bocznych: wyjątkowa jakość, tkanina poliestrowa ***KlimaTex***, odporność na słup wody 10.000 mm
Ściana przednia: Ścianę przednią można całkowicie wyjąć i umieścić w tyle namiotu
Ściany boczne: Wszystkie segmenty dają się zwijać do góry
Ściana tylna: Wyposażona w drzwi

Opcjonalnie: Tunel poprzeczny, Tunel wzdłużny, Stelaż wspierający tunel, Dodatkowy element/ Moduł
Wolnostojący, wyjątkowo stabilny przedsionek modułowy z tkaniny poliestrowej ***KlimaTex*** lub odpornej na promieniowanie UV tkaniny ***All Season*** do wyboru.
Możliwość zastosowania tunela adaptacyjnego wzdłużnie lub poprzecznie w zależności od dostępności miejsca.
Poszczególne moduły można odseparować i rozbudować o kolejne elementy dodatkowe.

Opcjonalnie: Tunel, poprzeczny, Stelaż wspierający tunel
Wolnostojący, wyjątkowo stabilny przedsionek z tkaniny poliestrowej ***KlimaTex***

Opcjonalnie: Tunel, poprzeczny, Stelaż wspierający tunel
Wolnostojący, wyjątkowo stabilny przedsionek z tkaniny poliestrowej ***KlimaTex***, specjalnie zaprojektowany do najwyższych modeli pojazdów

MULTI NOVA

KREATYWNY WYPOCZYNEK W NAJLEPSZYM ZNACZENIU TEGO SŁOWA

ZADASZENIE SŁONECZNE Z NAJRÓŻNIEJSZYMI MOŻLIWOŚCIAMI / STELAŻ ALUMINIOWY Z EASYGRIP / PROSTE ROZKŁADANIE

JUŻ OD 1216,-

SZYBKI

EASYGRIP

SAFELOCK SYSTEM

ROZMIAR	WYMIAR	CENA NORMALNA	MULTI NOVA CENA PO RABACIE	CENA NORMALNA	MULTI NOVA EXCELLENT CENA PO RABACI	ŚCIANA PRZEDNIA CENA PO RABACI
6	775 – 800	~~1.622,-~~	1.216,-	~~1.718,-~~	1.289,-	-
7	800 – 825	~~1.690,-~~	1.268,-	~~1.788,-~~	1.341,-	-
8	825 – 850	~~1.732,-~~	1.299,-	~~1.815,-~~	1.362,-	-
9	850 – 875	~~1.815,-~~	1.362,-	~~1.871,-~~	1403,-	-
10	875 – 900	~~1.940,-~~	1.455,-	~~1.996,-~~	1.497,-	290,-
11	900 – 925	~~1.981,-~~	1.486,-	~~2.038,-~~	1.528,-	290,-
12	925 – 950	~~2.010,-~~	1.507,-	~~2.065,-~~	1.549,-	290,-
13	950 – 975	~~2.051,-~~	1.538,-	~~2.106,-~~	1.580,-	290,-
14	975 – 1000	~~2.148,-~~	1.611,-	~~2.204,-~~	1.653,-	290,-
15	1000 – 1025	~~2.273,-~~	1.705,-	~~2.329,-~~	1.746,-	290,-

DOPŁATY DO STELAŻY	CENA PO RABACIE
STELAŻ Z WŁÓKNA SZKLANEGO FTP R. 6-9	104,-
STELAŻ Z WŁÓKNA SZKLANEGO FTP R. 10-14	173,-
STELAŻ Z WŁÓKNA SZKLANEGO FTP R. 15	209,-

ZAKRES DOSTAWY: PRZEDSIONEK, STELAŻ, FIRANKI, FARTUCH PRZYCZEPY I OSŁONA KOŁA, LINKI NAPINAJĄCE, ŚLEDZIE, WORKI I INSTRUKCJA MONTAŻU

Multi Nova

MADE IN EUROPE

STAR QUALITY

TENCATE OUTDOOR FABRICS

MULTI NOVA *EXCELLENT*

NIEPOWTARZALNY DESIGN ZESPOŁU PROJEKTANTÓW DORÉMA

ZAMYKANE OKNA Z MOSKITIERĄ / STELAŻ ALUMINIOWY Z EASYGRIP / PROSTE ROZKŁADANIE

ZADASZENIA PRZECIWSŁONECZNE

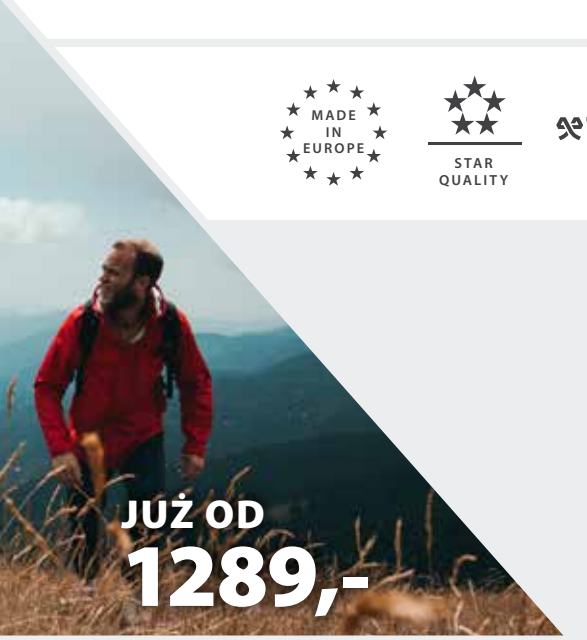

SZYBKI

EASYGRIP

SAFELOCK SYSTEM

DANE TECHNICZNE

Głębokość:	240 cm
Rozmiary:	775 - 1025 cm
Kolor:	Szary i Antracyt / Szary
Stelaż:	Aluminium 28 mm EasyGrip
DIN/ISO:	Typ T
Waga:	Rozmiar 7 ok.19,5 kg

Poszycie dachu: All Season, wyjątkowa jakość, zredukowana kondensacja pary wodnej, strona zewnętrzna powlekana
Poszycie ścian bocznych: All Season, strona zewnętrzna powlekana Ściana przednia: Przymocowana zamkami błyskawicznymi do dachu. Prawą i lewą stronę przednią można również wykorzystywać jako werandę
Ściany boczne: Obydwa segmenty w formie łuku można w całości wyjąć

OPCJONALNIE

- Stelaż z włókna szklanego FTP
- Różne Zadaszenia przeciwsłoneczne
- Ściana przednia (tylko MULTI NOVA Excellent)
- Uchwyty Quick Lock Pads
- Safe Lock pas zabezpieczający (zestaw 2 szt.)

Multi Nova Excellent z opcjonalną przednią ścianą

LOCARNO *PLUS*

DODATKOWA PRZESTRZEŃ MIESZKALNA W OPTYMALNEJ FORMIE

DANE TECHNICZNE

Głębokość:	235 cm
Rozmiary:	775 - 1125 cm
Kolor:	Antracyt / Szary
Waga:	Rozmiar 7 ok. 15,5 kg
Opcjonalnie stelaże:	Stal (r. 6-19), Aluminium (r. 6-19), FTP (r. 6-16)

Poszycie dachu i ścian bocznych: All Season, zewnętrzna strona powlekana

Ściany boczne: Obydwa segmenty można w całości wyjąć

ROZMIAR	WYMIAR	CENA NORMALNA	CENA PO RABACIE
6	775 – 800	~~609,-~~	457,-
7	800 – 825	~~623,-~~	467,-
8	825 – 850	~~650,-~~	488,-
9	850 – 875	~~692,-~~	519,-
10	875 – 900	~~706,-~~	530,-
11	900 – 925	~~720,-~~	540,-
12	925 – 950	~~733,-~~	550,-
13	950 – 975	~~748,-~~	561,-
14	975 – 1000	~~762,-~~	571,-
15	1000 – 1025	~~790,-~~	592,-
16	1025 – 1050	~~803,-~~	602,-
17	1050 – 1075	~~831,-~~	623,-
18	1075 – 1100	~~845,-~~	634,-
19	1100 – 1125	~~858,-~~	644,-

OPCJE STELAŻY	CENA NORMALNA	CENA PO RABACIE
STELAŻ STALOWY 22 MM R. 6-9	~~91,-~~	143,-
STELAŻ STALOWY 22 MM R. 10-19	~~195,-~~	146,-
STELAŻ ALUMINIOWY 25 MM R. 6-9	~~263,-~~	198,-
STELAŻ ALUMINIOWY 25 MM R. 10-19	~~278,-~~	208,-
STELAŻ Z WŁÓKNA SZKLANEGO FTP R. 6-9	~~467,-~~	351,-
STELAŻ Z WŁÓKNA SZKLANEGO FTP R. 10-16	~~528,-~~	395,-

ZAKRES DOSTAWY: PRZEDSIONEK, FIRANKI, FARTUCH PRZYCZEPY I OSŁONA KOŁA, LINKI NAPINAJĄCE, ŚLEDZIE, WORKI I INSTRUKCJA MONTAŻU

OPCJONALNIE

- Safe Lock pas zabezpieczający (zestaw 2 szt.)

SZYBKI

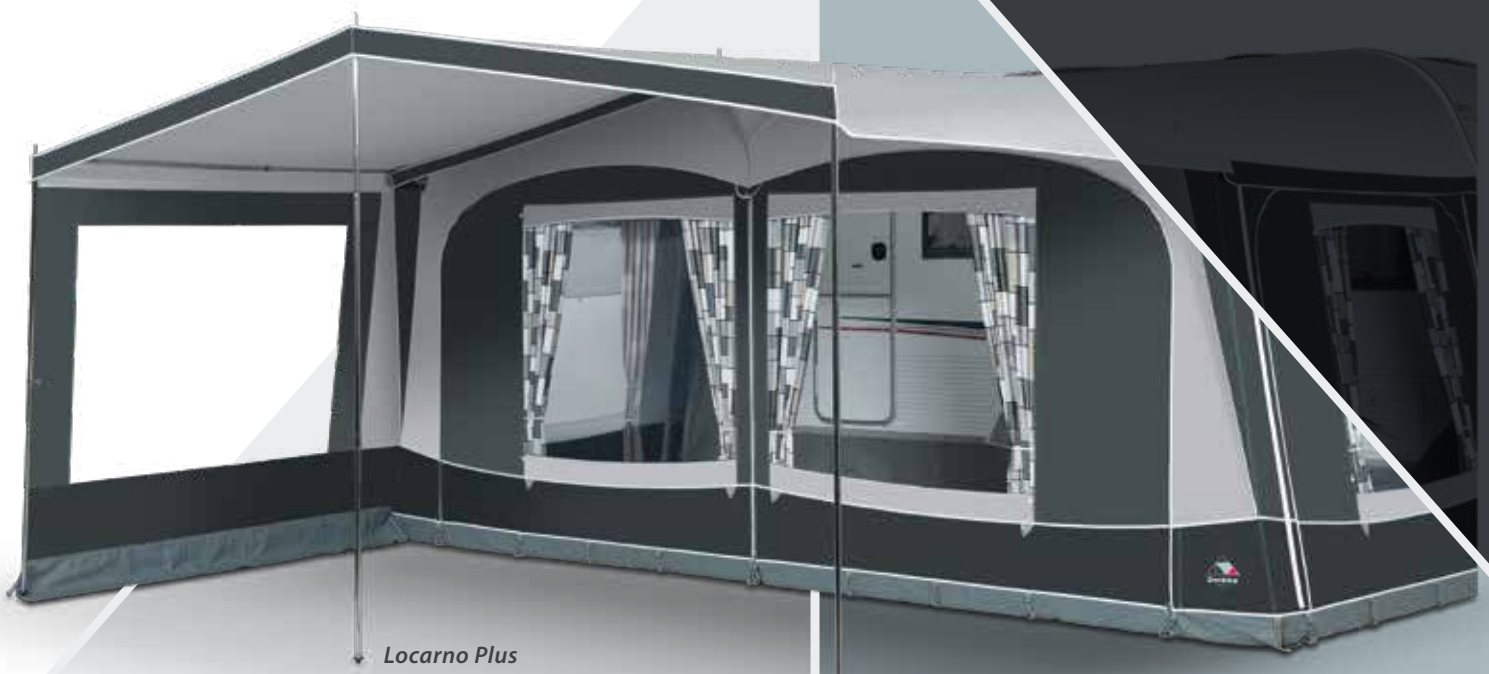

Locarno Plus

MADE IN EUROPE

STAR QUALITY

TENCATE OUTDOOR FABRICS

LOCARNO SEASON

ROZSZERZENIE PRZEDSIONKA Z ROZMACHEM

WYJĄTKOWO STABILNA ROZBUDOWA STELAŻA / WYJĄTKOWA JAKOŚĆ ALLSEASON

JUŻ OD
831,-

DANE TECHNICZNE

Głębokość:	235 cm
Rozmiary:	825 - 1125 cm
Locarno Season	8 - 19
Kolor:	Antracyt / Szary
Stelaż:	Stal 25 mm EasyGrip
Waga:	Rozmiar 8 ok. 21 kg

Poszycie dachu: All Season, wyjątkowo wysoka jakość, zredukowana kondensacja pary wodnej, zewnętrzna strona powlekana

Poszycie ścian bocznych: All Season, wyjątkowa jakość, zewnętrzna strona powlekana

Ściany boczne: Obydwa segmenty w formie łuku można wyjmować

SZYBKI

EASYGRIP

SAFELOCK SYSTEM

OPCJONALNIE

• Safe Lock pas zabezpieczający (zestaw 2 szt.)

Locarno Season

ROZMIAR	WYMIAR	CENA NORMALNA	CENA PO RABACIE
8	825 – 850	~~1.1089,-~~	831,-
9	850 – 875	~~1.136,-~~	852,-
10	875 – 900	~~1.149,-~~	862,-
11	900 – 925	~~1.164,-~~	873,-
12	925 – 950	~~1.178,-~~	883,-
13	950 – 975	~~1.206,-~~	904,-
14	975 – 1000	~~1.233,-~~	925,-
15	1000 – 1025	~~1247,-~~	935,-
16	1025 – 1050	~~1.274,-~~	956,-
17	1050 – 1075	~~1.289,-~~	966,-
18	1075 – 1100	~~1.316,-~~	987,-
19	1100 – 1125	~~1.357,-~~	1.018,-

ZAKRES DOSTAWY: PRZEDSIONEK, FIRANKI, FARTUCH PRZYCZEPY I OSŁONA KOŁA, LINKI NAPINAJĄCE, ŚLEDZIE, WORKI I INSTRUKCJA MONTAŻU

PALMA

ROZSZERZENIE PRZEDSIONKA Z ROZMACHEM

MADE IN EUROPE

STAR QUALITY

TENCATE OUTDOOR FABRICS

DANE TECHNICZNE

Głębokość:	220 cm
Rozmiary:	675 - 1200 cm
Kolor:	Anthrazit / Grau
Waga:	Rozmiar 7 ok. 12 kg
Opcjonalnie stelaże:	Aluminiowy (r. 6-22), FTP (r. 6-16)

Poszycie dachu i ścian bocznych: All Season, z zewnątrz powlekane

OPCJONALNIE:

- Safe Lock pas zabezpieczający (zestaw 2 szt.)
- Ścianki boczne

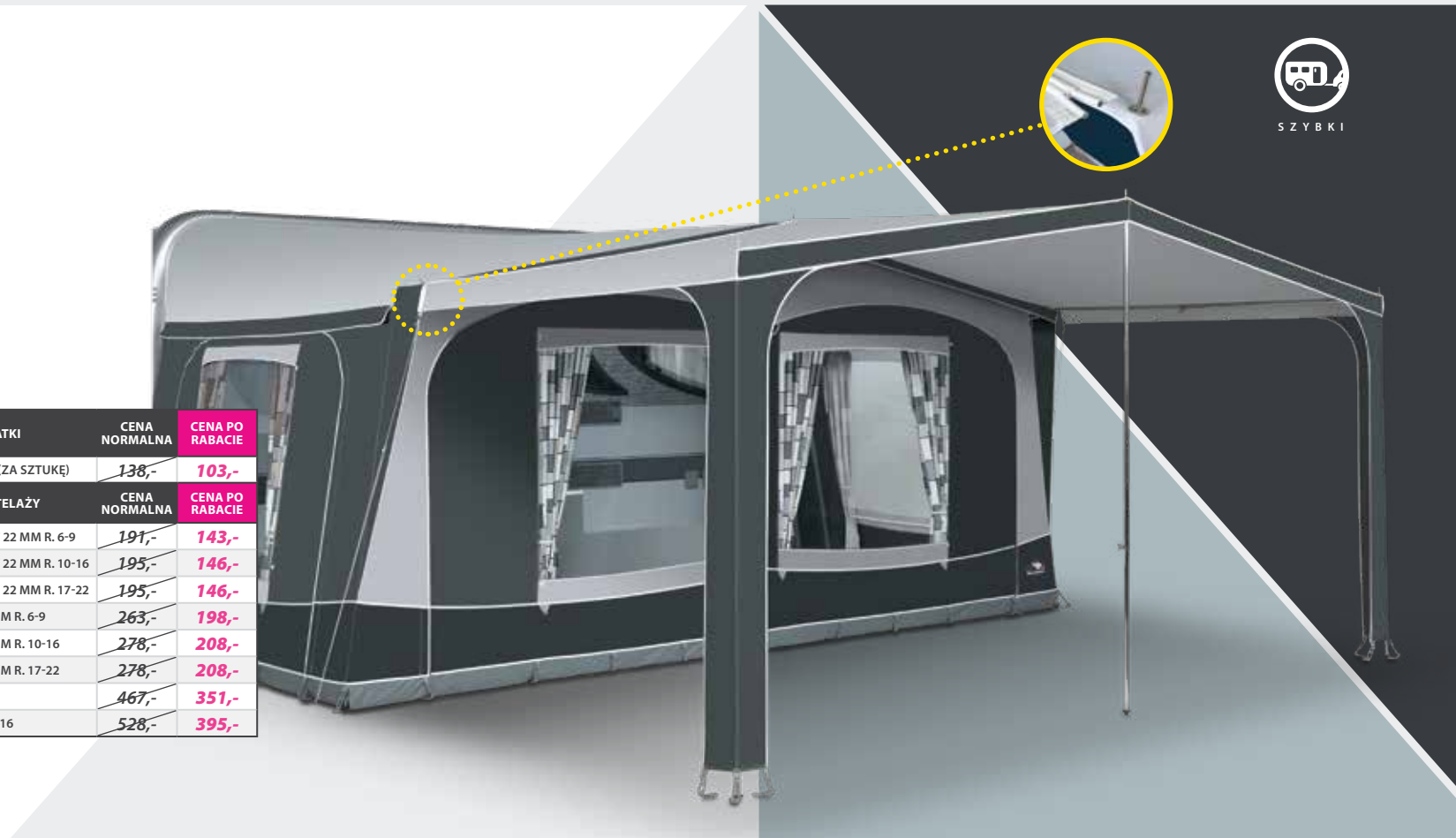

ROZMIAR	WYMIAR	CENA NORMALNA	CENA PO RABACIE
6	775 – 800	~~346,-~~	259,-
7	800 – 825	~~359,-~~	270,-
8	825 – 850	~~387,-~~	290,-
9	850 – 875	~~401,-~~	301,-
10	875 – 900	~~415,-~~	311,-
11	900 – 925	~~429,-~~	322,-
12	925 – 950	~~457,-~~	342,-
13	950 – 975	~~470,-~~	353,-
14	975 – 1000	~~498,-~~	374,-
15	1000 – 1025	~~512,-~~	384,-
16	1025 – 1050	~~540,-~~	405,-
17	1050 – 1075	~~554,-~~	415,-
18	1075 – 1100	~~573,-~~	426,-
19	1100 – 1125	~~595,-~~	446,-

DODATKI	CENA NORMALNA	CENA PO RABACIE
ŚCIANA BOCZNA (ZA SZTUKĘ)	~~138,-~~	103,-
OPCJE STELAŻY	**CENA NORMALNA**	**CENA PO RABACIE**
STELAŻ STALOWY 22 MM R. 6-9	~~191,-~~	143,-
STELAŻ STALOWY 22 MM R. 10-16	~~195,-~~	146,-
STELAŻ STALOWY 22 MM R. 17-22	~~195,-~~	146,-
STELAŻ ALU. 25 MM R. 6-9	~~263,-~~	198,-
STELAŻ ALU. 25 MM R. 10-16	~~278,-~~	208,-
STELAŻ ALU. 25 MM R. 17-22	~~278,-~~	208,-
STELAŻ FTP R. 6-9	~~467,-~~	351,-
STELAŻ FTP R. 10-16	~~528,-~~	395,-

ZAKRES DOSTAWY: PRZEDSIONEK, FIRANKI, FARTUCH PRZYCZEPY I OSŁONA KOŁA, LINKI NAPINAJĄCE, ŚLEDZIE, WORKI I INSTRUKCJA MONTAŻU

MONDIAL SONNENDACH

WYJĄTKOWE ZADASZENIE SŁONECZNE Z PÓŁOKRĄGŁYM DACHEM I ABSYDAMI

GŁĘBOKOŚĆ 240 CM / EKSTREMALNIE STABILNE DZIĘKI OKRĄGŁEJ FORMIE DACHU / MOŻLIWOŚĆ ROZBUDOWY O BOCZNE ABSYDY

JUŻ OD
1070,-

DANE TECHNICZNE

Głębokość:	240 cm
Rozmiary:	850 - 1050 cm
Kolor:	Antracyt / Szary
Stelaż:	Stal 28 mm EasyGrip (standardowo z 5 drążkami dachowymi)
Waga:	Rozmiar 9 ok. 21 kg

Poszycie dachu i ścian bocznych: All Season, z zewnątrz powlekane
Ściany boczne: Obydwa segmenty w formie łuku można wyjąć dzięki zamkowi błyskawicznemu

EASYGRIP

SAFELOCK SYSTEM

OPCJONALNIE:

- Stelaż aluminiowy 28 mm
- Komplet 2 Absydy
- Uchwyty Quick Lock Pads
- Safe Lock pas zabezpieczający (zestaw 2 szt.)

Mondial z opcjonalnymi Absydami

ROZMIAR	WYMIAR	CENA NORMALNA	CENA PO RABACIE
9	850 – 875	~~1.441,-~~	1.070,-
10	875 – 900	~~1.469,-~~	1.102,-
11	900 – 925	~~1.482,-~~	1.112,-
12	925 – 950	~~1.497,-~~	1.122,-
13	950 – 975	~~1.524,-~~	1.143,-
14	975 – 1000	~~1.552,-~~	1.164,-
15	1000 – 1025	~~1.580,-~~	1.185,-
16	1025 – 1050	~~1.594,-~~	1.195,-

DODATKI	CENA NORMALNA	CENA PO RABACIE
STELAŻ ALUMINIOWY 28 MM R. 9-12	~~150,-~~	113,-
STELAŻ ALUMINIOWY 28 MM R. 13-16	~~166,-~~	124,-
KOMPLET 2 ABSYDY	~~174,-~~	130,-

ZAKRES DOSTAWY: PRZEDSIONEK, STELAŻ, FIRANKI, FARTUCH PRZYCZEPY I OSŁONA KOŁA, LINKI NAPINAJĄCE, ŚLEDZIE, WORKI I INSTRUKCJA MONTAŻU

PANORAMA SONNENDACH

PIONIERSKIE WŚRÓD ZADASZEŃ SŁONECZNYCH

DUŻY WYBÓR KOLORÓW / MOŻLIWOŚĆ ROZBUDOWY O OPCJONALNĄ ŚCIANĘ PRZEDNIĄ / ZDEJMOWANE ŚCIANY BOCZNE

Antracyt / Żółty (model wycofany)

Anthrazit / Grün (Auslaufmodell)

Antracyt / Czerwony

Antracyt / Niebieski

Antracyt

Antracyt / Niebieski ze Ścianą przednią

JUŻ OD 597,-

SZYBKI

SAFELOCK SYSTEM

MADE IN EUROPE

STAR QUALITY

TENCATE OUTDOOR FABRICS

Multi-colour z opcjonalną Ścianą przednią

DANE TECHNICZNE

Głębokość:	240 cm
Rozmiary:	775 - 1025 cm
Kolor:	Antracyt / Niebieski, Antracyt / Czerwony, Antracyt i Multi-Colour
Waga:	Rozmiar 7 stal ok. 18 kg, Rozmiar 7 alu/FTP ok. 14 kg
Opcjonalnie stelaże:	Nogi podporowe (3 szt.) Stelaż stalowy, Stelaż aluminiowy, Stelaż z włókna szklanego FTP

Poszycie dachu i ścian bocznych: All Season, powlekane z zewnątrz

Ściany boczne: Obydwa segmenty w formie łuku dają się wyjmować dzięki zamkowi błyskawicznemu

Zalecamy 2 dodatkowe drążki dachowe od rozmiaru 10

OPCJONALNIE

- Różne ulepszenia Stelaży
- Ściana przednia
- Zestaw firanek do Ściany przedniej
- Uchwyty Quick Lock Pads
- Safe Lock pas zabezpieczający (zestaw 2 szt.)

Multi-Colour

ROZMIAR	WYMIAR	CENA NORMALNA	CENA PO RABACIE	ŚCIANA PRZEDNIA CENA PO RABACIE	FIRANKI PRZEDNIE CENA PO RABACIE
6	775 – 800	~~796,-~~	597,-	325,-	26,-
7	800 – 825	~~810,-~~	608,-	336,-	31,-
8	825 – 850	~~828,-~~	621,-	348,-	31,-
9	850 – 875	~~844,-~~	633,-	357,-	37,-
10	875 – 900	~~858,-~~	644,-	368,-	37,-
11	900 – 925	~~873,-~~	654,-	380,-	37,-
12	925 – 950	~~894,-~~	670,-	385,-	37,-
13	950 – 975	~~907,-~~	680,-	398,-	42,-
14	975 – 1000	~~937,-~~	703,-	404,-	42,-
15	1000 – 1025	~~956,-~~	717,-	410,-	47,-

OPCJE STELAŻY	CENA NORMALNA	CENA PO RABACIE
NOGI PODPOROWE STAL. (3 SZT.)	~~55,-~~	42,-
STELAŻ STALOWY 22 MM R. 6-9	~~191,-~~	143,-
STELAŻ STALOWY 22 MM R. 10-15	~~195,-~~	146,-
NOGI PODPOROWE ALU. (3 SZT.)	~~88,-~~	66,-
STELAŻ ALUMINIOWY 25 MM R. 6-9	~~263,-~~	198,-
STELAŻ ALUMINIOWY 25 MM R. 10-15	~~278,-~~	208,-
STELAŻ Z WŁÓKNA SZKLANEGO FTP R. 6-9	~~467,-~~	351,-
STELAŻ Z WŁÓKNA SZKLANEGO FTP R. 10-15	~~528,-~~	395,-

ZAKRES DOSTAWY: PRZEDSIONEK, FIRANKI, FARTUCH PRZYCZEPY I OSŁONA KOŁA, LINKI NAPINAJĄCE, ŚLEDZIE, WORKI I INSTRUKCJA MONTAŻU

UNI, ELBA & KRETA

IDEALNE ROZWIĄZANIE, GDY ZAPRAGNIEMY CIENIA

NIEWIELKA WAGA / SZYBKIE I ŁATWE ROZKŁADANIE

MADE IN EUROPE

STAR QUALITY

DANE TECHNICZNE

UNI

Długość: 240 i 300 cm
Głębokość: 220 cm
Opcjonalne stelaże:
Stal, Aluminium, Włókno szklane FTP (każdy po 3 nogi)
Kolor: Szary
Waga: Stal ok. 5 kg, Alu ok. 3,5 kg
Material: ***Polyester*** PVA, powlekany

ELBA

Rozmiary: 2 - 10
Głębokość: 220 cm
Opcjonalne stelaże:
Stal, Aluminium, Włókno szklane FTP (każdy po 3 nogi)
Kolor: Szary
Waga: Stal ok. 5,5 kg, Alu ok. 4 kg
Material: ***Polyester*** PVA, powlekany

KRETA

Rozmiary: 2 - 10
Głębokość: 220 cm
Opcjonalne stelaże:
Stal, Aluminium, Włókno szklane FTP (każdy po 3 nogi)
Kolor: Szary
Waga: Stal ok. 6,5 kg, Alu ok. 5 kg
Material: ***Polyester*** PVA, powlekany

SZYBKI

JUŻ OD 120,-

ROZMIAR	WYMIAR	CENA NORMALNA	CENA PO RABACIE
1	240 X 220 cm	~~160,-~~	120,-
2	300 X 220 cm	~~193,-~~	145,-
STELAŻ STALOWY (3 NOGI)		~~55,-~~	42,-
STELAŻ ALUMINIOWY (3 NOGI)		~~88,-~~	66,-
STELAŻ FTP (3 NOGI)		~~114,-~~	86,-

JUŻ OD 155,-

ROZMIAR	WYMIAR	CENA NORMALNA	CENA PO RABACIE
2	660 -700	~~207,-~~	155,-
3	700 -740	~~234,-~~	176,-
4	740 -780	~~249,-~~	186,-
5	780 - 820	~~276,-~~	207,-
6	820 - 860	~~304,-~~	228,-
7	860 - 900	~~317,-~~	238,-
8	900 - 940	~~332,-~~	249,-
9	940 - 980	~~346,-~~	259,-
10	980 - 1020	~~387,-~~	290,-
STELAŻ STALOWY (3 NOGI)		~~55,-~~	42,-
STELAŻ ALUMINIOWY (3 NOGI)		~~88,-~~	66,-
STELAŻ FTP (3 NOGI)		~~114,-~~	86,-

JUŻ OD 218,-

ROZMIAR	WYMIAR	CENA NORMALNA	CENA PO RABACIE
2	660 -700	~~290,-~~	218,-
3	700 -740	~~304,-~~	228,-
4	740 -780	~~317,-~~	238,-
5	780 - 820	~~346,-~~	259,-
6	820 - 860	~~374,-~~	280,-
7	860 - 900	~~401,-~~	301,-
8	900 - 940	~~415,-~~	311,-
9	940 - 980	~~442,-~~	332,-
10	980 - 1020	~~447,-~~	342,-
STELAŻ STALOWY (3 NOGI)		~~55,-~~	42,-
STELAŻ ALUMINIOWY (3 NOGI)		~~88,-~~	66,-
STELAŻ FTP (3 NOGI)		~~114,-~~	86,-

ISEO & COMO

NAMIOT KUCHENNY & NAMIOT NA NARZĘDZIA

DANE TECHNICZNE

ISEO

Wymiar:	Długość 220 cm, Głębokość 150 cm
Wysokość:	Środek 215 cm, Boki 190 cm
Stelaż:	Środek 215 cm, Boki 190 cm
Kolor:	Antracyt / Szary
Waga:	ok. 17 kg
Ściana przednia:	Wyposażona w drzwi zwijane

Poszycie dachu i ścian bocznych:
Obustronnie powlekana tkanina poliestrowa ***PVC***

COMO

Wymiar:	Długość 210 cm, Głębokość 140 cm
Wysokość:	Środek 180 cm, Boki 160 cm
Stelaż:	Stal 22 mm
Kolor:	Antracyt / Szary
Waga:	ok. 13 kg
Ściana przednia:	Wyposażona w drzwi zwijane

Poszycie dachu i ścian bocznych:
Obustronnie powlekana tkanina poliestrowa ***PVC***

TERAZ
311,-

TERAZ
238,-

STELAŻE & AKCESORIA

STELAŻE STALOWE, ALUMINIOWE I Z WŁÓKNA SZKLANEGO FTP

PODANE NAZWY ODNOSZĄ SIĘ DO STELAŻY DANEGO MODELU PRZEDSIONKA	ROZMIAR	STAL 25 MM	STAL 28 MM	STAL 32 MM	ALU 25 MM	FTP
MULTI NOVA, IBIZA, GARDA I BERGAMO DLX	5 - 9	210,-	305,-	553,-	334,-	438,-
MULTI NOVA, IBIZA, GARDA I BERGAMO DLX	10 - 14	239,-	334,-	623,-	407,-	580,-
MULTI NOVA, IBIZA, GARDA I BERGAMO DLX	15 - 17	277,-	399,-	692,-	480,-	689,-
MULTI NOVA, IBIZA, GARDA I BERGAMO DLX	18 - 19	293,-	414,-	707,-	495,-	704,-
IBIZA XL270, GARDA XL270 I XL300	5 - 9	239,-	332,-	623,-	363,-	438,-
IBIZA XL270, GARDA XL270 I XL300	10 - 14	308,-	401,-	744,-	480,-	580,-
IBIZA XL270, GARDA XL270 I XL300	15 - 17	359,-	482,-	836,-	571,-	694,-
IBIZA XL270, GARDA XL270 I XL300	18 - 19	368,-	491,-	846,-	581,-	703,-
SMARAGD, PRESIDENT 250, XL280 I XL300	6 - 9	239,-	348,-	623,-	380,-	499,-
SMARAGD, PRESIDENT 250, XL280 I XL300	10 - 14	308,-	416,-	744,-	501,-	699,-
SMARAGD, PRESIDENT 250, XL280 I XL300	15 - 17	359,-	501,-	836,-	598,-	830,-
SMARAGD, PRESIDENT 250, XL280 I XL300	18 - 22	368,-	510,-	846,-	608,-	840,-
ROYAL 350 DE LUXE	8 - 9	376,-	534,-	-	-	-
ROYAL 350 DE LUXE	10 - 14	447,-	606,-	-	-	-
ROYAL 350 DE LUXE	15 - 17	544,-	739,-	-	-	-
ROYAL 350 DE LUXE	18 - 22	563,-	757,-	-	-	-
DOSTAWKA	-	157,-*	-	-	229,-	-
DOSTAWKA XL DE LUXE	-	175,-	-	-	260,-	-

* STAL 22 mm

NACIĄG STELAŻA

TERAZ 20,-

ZAWÓR BOSTOŃSKI

TERAZ 9,-

KOMPRESOR ELEKTRYCZNY Z AKUMULATOREM DE LUXE

TERAZ 342,-

WURMI DE LUXE - ZESTAW DO ROZSTAWIANIA PRZEDSIONKA

Skompletowany zestaw dla Państwa przez profesjonalistów: Klipsy do mocowania podłogi 8x, klucz do adaptera do wkrętów 1x, adapter do wkrętów 1x, szpilka wkręcana z haczykiem 30x, szpilka gwintowana (trekkingowa) 10x, szpilka z grubym gwintem 1x, etui 1x

TERAZ 106,-

ZESTAW DO TUB POWIETRZNYCH

Skompletowany zestaw dla Państwa przez profesjonalistów: Szpilka wkręcana z haczykiem 14x, adapter do wkrętów 1x, etui 1x

TERAZ 46,-

FARTUCH PRZYCZEPY I OSŁONA KOŁA

PRZYCZEPY FENDT	CENA PO RABACIE
ROZMIAR 1 DLA PRZYCZEPY FENDT 390 - 450	73,-
ROZMIAR 2 DLA PRZYCZEPY FENDT 445 - 470	77,-
ROZMIAR 3 DLA PRZYCZEPY FENDT 465 - 490 - 495 - 520 - 540 - 560 - SCAND	86,-
ROZMIAR 4 DLA PRZYCZEPY FENDT 435 - 495 TKM/TKFM - 515	86,-

UNIWERSALNE	CENA PO RABACIE
FARTUCH PRZYCZEPY SZARY 4M	40,-
FARTUCH PRZYCZEPY SZARY 5M	49,-
FARTUCH PRZYCZEPY SZARY 6M	59,-
FARTUCH PRZYCZEPY SZARY 7M	68,-

Fartuch przyczepy i osłona koła

AKCESORIA

AKCESORIA	CENA PO RABACIE
UCHWYTY BEZŚRUBOWE QUICK LOCK PADS (3 SZT.)	24,-
UCHWYTY BEZŚRUBOWE QUICK LOCK PADS (3 SZT.) HOBBY OD 2009	28,-
UCHWYTY BEZŚRUBOWE QUICK LOCK PADS (3 SZT.) KNAUS-WILK OD 2010	28,-
SAFE LOCK PAS ZABEZPIECZAJĄCY (2 SZT.)	34,-
SAFE LOCK PAS ZABEZPIECZAJĄCY (3 SZT.)	41,-
ADAPTER MOCOWANIA PASA ZABEZPIECZAJĄCEGO SAFE LOCK (2 SZT.)	13,-
2-OSOBOWA SYPIALNIA 200 - 130 CM	134,-
2-OSOBOWA SYPIALNIA DO DOSTAWKI (ZALEŻNA OD MODELU)	185,-
2-OSOBOWA SYPIALNIA DE LUXE XL 250 X 150 CM	185,-
ROLETA OKIENNA ZE STELAŻEM ALUMINIOWYM (OUT)	132,-
SERWETA NA STÓŁ 150 X 120 CM	20,-
ZATRZASK EASYGRIP: 22/25/28 MM (ZA SZT.)	5,-
ZATRZASK EASYGRIP: 22/25/28 MM (ZA 4 SZT.)	20,-
ZESTAW NAPRAWCZY TEAR-AID DO MATERIAŁU TENCATE	19,-
ZESTAW NAPRAWCZY TEAR-AID DO MATERIAŁU PVC	19,-
PASKI OCHRONNE (10 SZT.)	5,-
HACZYKI DO MOCOWANIA DRABINKI (10 SZT.)	1,-
SZYNA FIRANKI (20 SZT.)	4,-
OCZKO NAPRĘŻAJĄCE FT DO DRĄŻKA DACHOWEGO 21,5 MM	3,-
OCZKO NAPRĘŻAJĄCE FT DO DRĄŻKA DACHOWEGO 25,5 MM	3,-
OCZKO NAPRĘŻAJĄCE FT DO DRĄŻKA ZADASZENIA 21,5 MM	3,-
OCZKO NAPRĘŻAJĄCE FT DO DRĄŻKA ZADASZENIA 25,5 MM	3,-
ZŁĄCZKA FT 21,5 MM	3,-
ZŁĄCZKA FT 25,5 MM	3,-
ŚRUBA NAPRĘŻAJĄCA STELAŻ (2 SZT.)	11,-

AKCESORIA	CENA PO RABACIE
PRYM ZESTAW OCZEK NAMIOTOWYCH DO ZADASZENIA	18,-
LINKI NAPINAJĄCE 15 CM I 22 CM (10 SZT.)	5,-
ADAPTER MOCOWANIA ZADASZENIA Z PRZEDSIONKIEM	38,-
ZESTAW FIRANEK (2 SZT./OKNO) SZEROKOŚĆ 60 CM	13,-
ZESTAW FIRANEK (2 SZT./OKNO) SZEROKOŚĆ 75 CM	17,-
ZESTAW FIRANEK (2 SZT./OKNO) SZEROKOŚĆ 105 CM	21,-
FIRANKA SZEROKOŚĆ 60 CM WZÓR 8159 (ZA SZT.)	17,-
FIRANKA SZEROKOŚĆ 75 CM WZÓR 8159 (ZA SZT.)	21,-
FIRANKA SZEROKOŚĆ 105 CM WZÓR 8159 (ZA SZT.)	20,-
FRAME-MATE NACIĄG STELAŻA (PISTOLET)	37,-
KOMPRESOR ELEKTRYCZNY Z AKUMULATOREM DE LUXE	342,-
TUBA POWIETRZNA DO MAGNUM AIR	60,-
TUBA POWIETRZNA DO MAGNUM AIRFORCE	96,-
TUBA POWIETRZNA DO TRAVELLER AIR	96,-
TUBA POWIETRZNA DO TRAVELLER AIR XL	114,-
TUBA POWIETRZNA WERANDOWA DO MAGNUM AIRFORCE	24,-
TUBA POWIETRZNA DACHOWA DO MAGNUM AIR I TRAVELLER AIR	60,-
ZAWÓR BOSTOŃSKI TUBY POWIETRZNEJ DO MAGNUM AIR I TRAVELLER AIR	9,-
MŁOTEK DO ŚLEDZI Z TWORZYWA Z WYCIĄGACZEM	10,-
WURMI ZESTAW DO PRZEDSIONKÓW	76,-
WURMI ZESTAW DO PRZEDSIONKÓW POMPOWANYCH	46,-
WURMI ZESTAW DO PRZEDSIONKÓ DE LUXE	106,-
WURMI ZESTAW PAVILION	59,-
WURMI ZESTAW KLIPSÓW DO MOCOWANIA PODŁOGI	30,-

SAFE LOCK PAS ZABEZPIECZAJĄCY DO PRZEDSIONKÓW POMPOWANYCH (3 SZT.)

TERAZ 41,-

Zestaw składający się z 2 szt. pasów zabezpieczających przeznaczony jest do przedsionków stelażowych

SYPIALNIA (200 X 130cm)

TERAZ 134,-

SYPIALNIA (250 X 150cm)

TERAZ 185,-

UCHWYTY QUICK LOCK PADS (3 SZT.)

TERAZ 28,-

W ofercie są dostępne 3 różne uchwyty (w zależności od przyczepy): Standardowe, Hobby i Knaus-Wilk

ADAPTER MOCOWANIA PASA ZABEZPIECZAJĄCEGO SAFE LOC (2 SZT.)

TERAZ 13,-

RODZAJE STELAŻY

1 STELAŻ STALOWY

Stelaże stalowe naszej własnej produkcji oferują najwyższy komfort i stabilność, są seryjnie wyposażone w Easy Grip. W standardzie każdy nasz przedsionek jest wyposażony w wersję stelaża stalowego 25 mm (chyba, że specyfikacja mówi inaczej).
Na kemping sezonowy i całoroczny polecamy ulepszenie stelaża do 28 mm lub 32 mm.

1

2 STELAŻ ALUMINIOWY

- Ekstremalnie lekki - niemal połowa ciężaru stali
- Wytrzymały stelaż gwarantujący stabilność
- Prosty, szybki w montażu i częściowo połączony łącznikiem sprężynowym Feder-Link
- Wyposażony w EasyGrip
- Aby zagwarantować stabilną konstrukcję, narożniki wykonane są ze stali.

3 STELAŻ Z WŁÓKNA SZKLANEGO FTP

Nowy stelaż Fibre Tech Plus, 30 / 25,5 mm, produkowany jest w najnowszej technologii Pull Winding - wytworzony jest z licznych warstw włókna szklanego. W celu większej stabilności są one układane w poprzek siebie, przez co oferują nieporównywalną z innymi - trwałość, wytrzymałość i elastyczność. Lakier poliestrowy na stronie zewnętrznej nadaje niezwykle wysokowartościowy wygląd, a dzięki wyjątkowej sztywności rurek funkcjonuje regulowany jednodźwigniowy system zaciskowy.

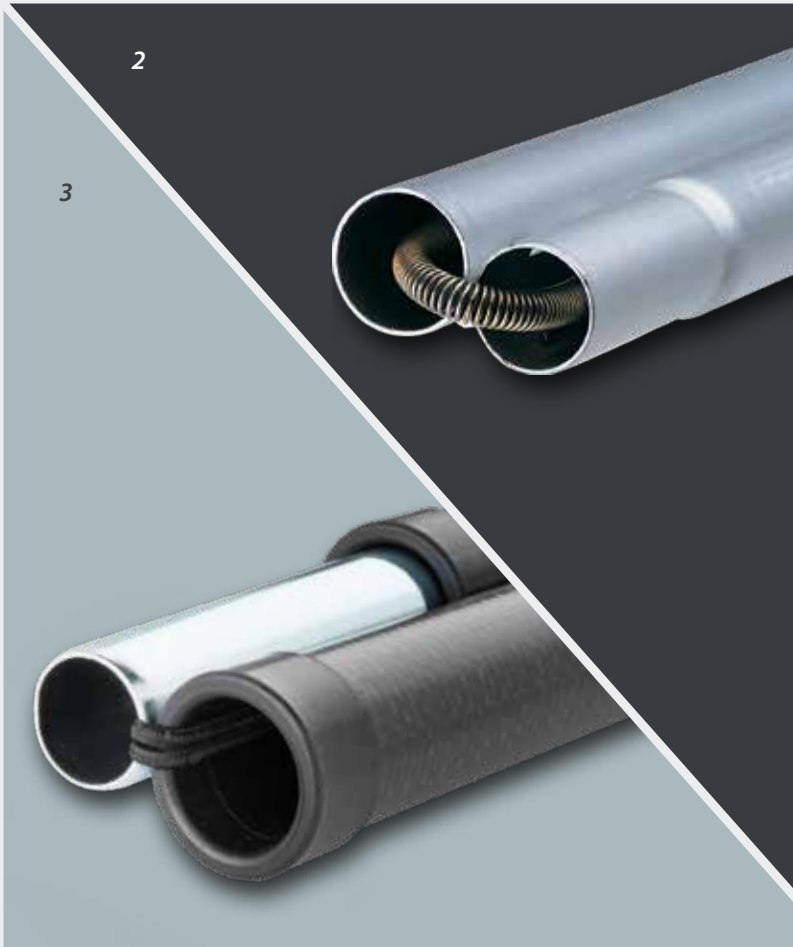

2

3

4 SYSTEM TUB POWIETRZNYCH EAF
WCIĄGNĄĆ, NAPOMPOWAĆ I GOTOWE!

Doréma przoduje w Europie w dziedzinie pełnowymiarowych przedsionków z tubami powietrznymi. System tub powietrznych Doréma działa już przy 0,7 Bar/10 PSI i mimo tak niskiego ciśnienia gwarantuje optymalną stabilność i wysoką wytrzymałość w każdych warunkach pogodowych.

Wszystkie nasze kompresory posiadają manometr, przy pomocy którego można dokładnie regulować lub ustawiać ciśnienie. Nieznaczne rozciąganie tkaniny osłonowej ma przy tym znaczenie i gwarantuje stabilność.

4

RURKI DODATKOWE

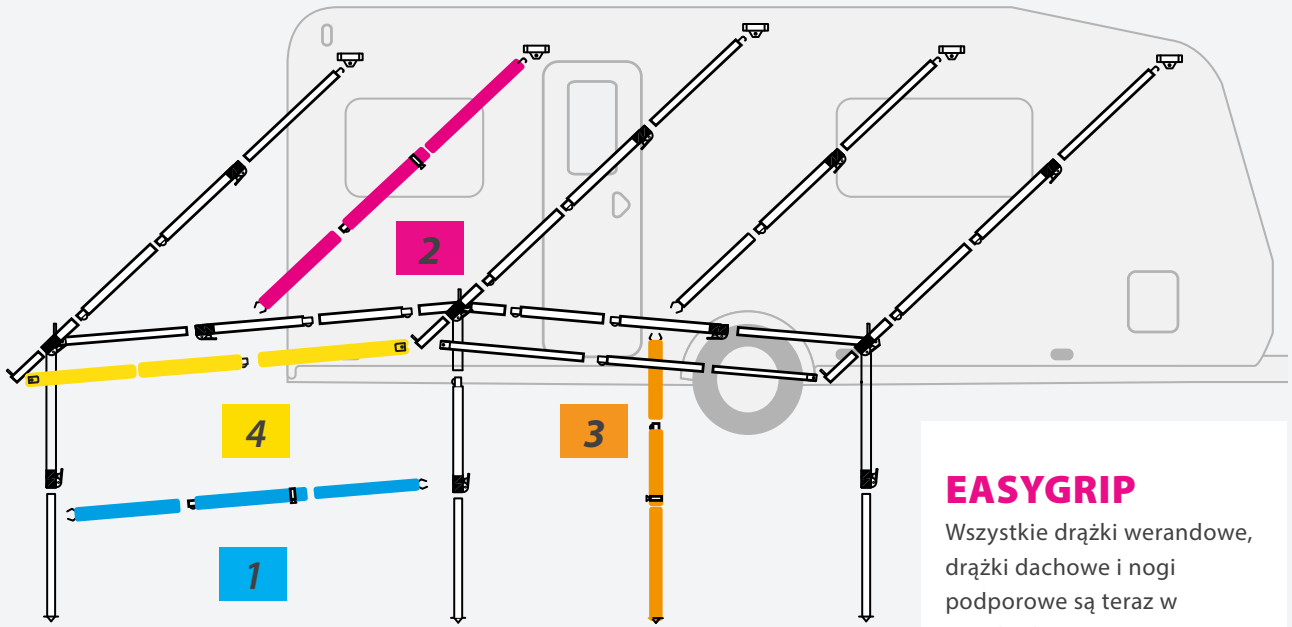

EASYGRIP

Wszystkie drążki werandowe, drążki dachowe i nogi podporowe są teraz w standardzie wyposażone w EasyGrip.

1 *Drążek werandy* 2 *Drążek dachowy* 3 *Noga podporowa* 4 *Drążek daszka*

		CENA PO RABACIE
1	DRĄŻEK WERANDY STAL R. 6 - 8 (120 - 215 CM)	23,-
1	DRĄŻEK WERANDY STAL R. 9 - 14 (195 - 280 CM)	26,-
1	DRĄŻEK WERANDY STAL R. 15 - 19 (270 - 355 CM)	31,-
1	DRĄŻEK WERANDY ALUMINIUM R. 6 - 8 (120 - 215 CM)	31,-
1	DRĄŻEK WERANDY ALUMINIUM R. 9 - 14 (195 - 280 CM)	38,-
1	DRĄŻEK WERANDY ALUMINIUM R. 15 - 19 (270 - 355 CM)	43,-
1	DRĄŻEK WERANDY Z WŁÓKNA SZKLANEGO FTP R. 6 - 8 (115 - 210 CM)	42,-
1	DRĄŻEK WERANDY Z WŁÓKNA SZKLANEGO FTP R. 9 - 14 (210 - 285 CM)	57,-
1	DRĄŻEK WERANDY Z WŁÓKNA SZKLANEGO FTP R. 15 - 19 (270 - 340 CM)	69,-
2	DRĄŻEK DACHOWY STAL 25 MM - DO 250 CM	25,-
2	DRĄŻEK DACHOWY STAL 25 MM - 250 - 300 CM	30,-
2	DRĄŻEK DACHOWY STAL 28 MM - DO 250 CM	30,-
2	DRĄŻEK DACHOWY STAL 28 MM - 250 - 300 CM	36,-
2	DRĄŻEK DACHOWY ALUMINIUM 25 MM - DO 250 CM	34,-
2	DRĄŻEK DACHOWY ALUMINIUM 28 MM - DO 250 CM	38,-
2	DRĄŻEK DACHOWY ALUMINIUM 28 MM - 250 - 300 CM	42,-
2	DRĄŻEK DACHOWY Z WŁÓKNA SZKLANEGO FTP - DO 250 CM	59,-
2	DRĄŻEK DACHOWY Z WŁÓKNA SZKLANEGO FTP - 250 - 300 CM	68,-
3	NOGA PODPOROWA STAL 25 MM, REGULOWANA Z ZACISKIEM I STOPKĄ	25,-
3	NOGA PODPOROWA STAL 28 MM, REGULOWANA Z ZACISKIEM I STOPKĄ	31,-
3	NOGA PODPOROWA ALUMINIUM, REGULOWANA Z ZACISKIEM I STOPKĄ	36,-
3	NOGA PODPOROWA FTP 25,5 MM, REGULOWANA Z ZACISKIEM I STOPKĄ	49,-
4	DRĄŻEK DASZKA STAL R. 6 - 9 (115 - 210 CM)	15,-
4	DRĄŻEK DASZKA STAL R. 10 - 16 (210 - 295 CM)	23,-
4	DRĄŻEK DASZKA STAL R. 17 - 19 (290 - 360 CM)	26,-
4	DRĄŻEK DASZKA ALUMINIUM R. 6 - 9 (115 - 210 CM)	23,-
4	DRĄŻEK DASZKA ALUMINIUM R. 10 - 16 (210 - 295 CM)	32,-
4	DRĄŻEK DASZKA ALUMINIUM R. 17 - 19 (290 - 360 CM)	39,-
4	DRĄŻEK DASZKA Z WŁÓKNA SZKLANEGO FTP R. 6 - 9 (115 - 205 CM)	32,-
4	DRĄŻEK DASZKA Z WŁÓKNA SZKLANEGO FTP R. 10 - 16 (210 - 290 CM)	51,-
4	DRĄŻEK DASZKA Z WŁÓKNA SZKLANEGO FTP R. 17 - 19 (270 - 340 CM)	62,-

PODŁOGA STARLON®

Doréma zaprojektowała do Państwa przedsionka niezwykle przyjazną dla użytkownika podłogę Starlon®. Dla optymalnego doboru dla wybranego modelu przedsionka Doréma, podłoga Starlon® dostępna jest w kolorach szarym i niebieskim. W szarym jest także o głębokości 350 cm.

Przy projektowaniu podłogi Starlon® uwzględnione zostały zarówno specyficzne wymagania kamperowicza będącego w podróży, jak również te dotyczące użytkowanika sezonowego.

Dzięki specjalnej strukturze tkaniny i zastosowaniu wysokowartościowego elastycznego tworzywa sztucznego o dużej trwałości, podłoga Starlon® ma niewielką wagę. Daje przyjemne odczucie przy chodzeniu po nim boso. Podłoga Starlon® dobrze się układa po obydwóch stronach i można ją złożyć w zgrabną kostkę, dla której znajdzie się miejsce w każdym pojeździe.

Plamy z kawy lub wina nie stanowią problemu, ponieważ podłogę Starlon® można łatwo wyczyścić wilgotną ściereczką Dzięki otwartej strukturze tkaniny podłoga Starlon® oddycha cały czas, co eliminuje nieprzyjemne zapachy pod podłogą.

I sprawa ostatnia, lecz nie mniej ważna: Starlon® jest dostępny do prawie wszystkich rozmiarów przedsionków, a ponadto w bardzo korzystnej cenie.

JUŻ OD 102,-

GŁĘBOKOŚĆ 250 CM	CENA NORMALNA	CENA PO RABACIE
250 × 400	~~127,-~~	102,-
250 × 500	~~159,-~~	127,-
250 × 600	~~190,-~~	152,-
250 × 700	~~220,-~~	176,-
250 × 800*	~~257,-~~	206,-

GŁĘBOKOŚĆ 280 CM	CENA NORMALNA	CENA PO RABACIE
280 × 400	~~153,-~~	123,-
280 × 500	~~179,-~~	144,-
280 × 600	~~213,-~~	171,-
280 × 700	~~251,-~~	201,-
280 × 800*	~~293,-~~	234,-

GŁĘBOKOŚĆ 300 CM	CENA NORMALNA	CENA PO RABACIE
300 × 400	~~159,-~~	127,-
300 × 500	~~195,-~~	156,-
300 × 600	~~228,-~~	182,-
300 × 700	~~270,-~~	216,-
300 × 800*	~~322,-~~	258,-

GŁĘBOKOŚĆ 350 CM	CENA NORMALNA	CENA PO RABACIE
350 × 400*	~~213,-~~	171,-
350 × 500*	~~270,-~~	216,-
350 × 600*	~~322,-~~	258,-
350 × 700*	~~385,-~~	308,-
350 × 800*	~~446,-~~	357,-

DOBÓR DŁUGOŚCI PODŁOGI WZGLĘDEM ROZMIARU PRZEDSIONKA	ROZMIAR PRZEDSIONKA	DŁUGOŚĆ PODŁOGI
	4-5-6	400 cm
	7-8-9-10	500 cm
	11-12-13-14	600 cm
	15-16-17-18-19	700 cm
	20-21-22	800 cm**

* *Tylko w kolorze szarym*
** *ONYX 270 i MONDIAL posiadają inne wymiary*

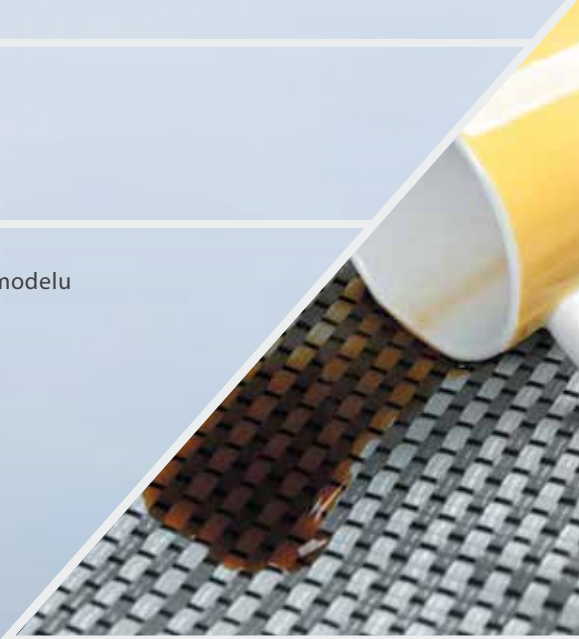

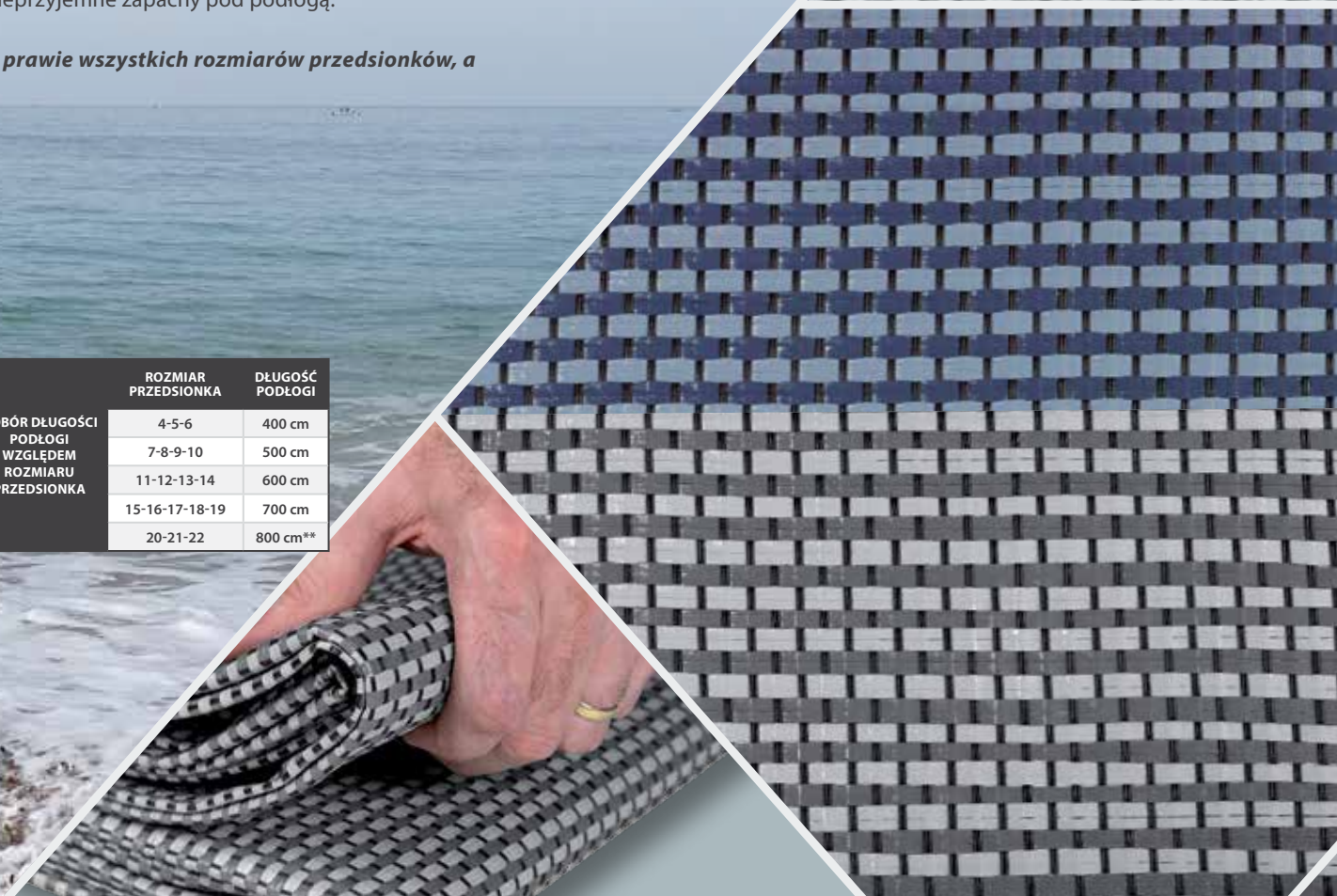

MATERIAŁY

TenCate OUTDOOR FABRICS

Przedsionki Doréma produkowane są w przeważającej części z tkanin światowego lidera ***Ten Cate*** . Zapewnia to optymalną ochronę i długą trwałość w każdych warunkach pogodowych przez okrągły rok.

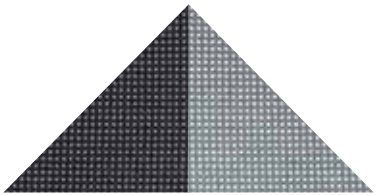

DormaTex to rewolucyjna, wysokiej jakości powłoka namiotowa z poliestru, która odpowiada za wytrzymałość, stabilność i żywotność. Włókno PVA, dokładnie tak samo jak bawełna, pochłania wilgoć i zmniejsza kondensację pary wodnej. Mikroporowata powłoka akrylowa sprawia, że tkanina namiotowa nie przepuszcza wody, jest odporna na warunki atmosferyczne i bardzo łatwa w pielęgnacji.

SIOEN INDUSTRIES

Stosowanie technicznie wysokiej jakości materiałów PCV firmy SIOEN sprawia, że nasze przedsionki są lekkie, zmywalne i długowieczne.

YKK Opti®

Doréma stosuje tylko wysokiej jakości zamki błyskawiczne firm YKK i Optilon.

TAK OKREŚLĄ PAŃSTWO WŁAŚCIWY ROZMIAR

PRZYCZEPY

Proszę zmierzyć obwód przyczepy tak, jak pokazano na rysunku powyżej. Jest to wymiar - mierzony od podstawy wzdłuż listwy namiotowej, aż do podstawy po drugie stronie (A, B). Miarę obwodu można łatwo ustalić: poprowadzić sznurek wzdłuż listwy namiotowej, po czym go zmierzyć.

AERODYNAMICZNE PRZYCZEPY

Jeżeli mają Państwo przyczepę wybitnie aerodynamiczną, w której listwa namiotowa przebiega ukośnie w stosunku do strony przedniej, to muszą Państwo na stronie przedniej na wysokości od 190 cm mierzyć dalej pionowo do podstawy, a nie posuwać się wzdłuż szyny.

ZADASZENIA PRZECIWSŁONECZNE

Jeżeli używają Państwo modelu zadaszenia przedsionka Doréma z lat 2005 do 2021, to muszą Państwo wziąć taki sam rozmiar zadaszenia jak rozmiar przedsionka. Jeżeli mają Państwo przedsionek innej marki albo nie pamiętają już Państwo rozmiaru swojego przedsionka Doréma, wówczas proszę zmierzyć rozmiar A-B przedsionka, a następnie wybrać właściwy rozmiar przedsionka zgodnie z tabelą obok.

JAKI ROZMIAR PODŁOGI DO PRZEDSIONKA PAŃSTWO POTRZEBUJĄ?

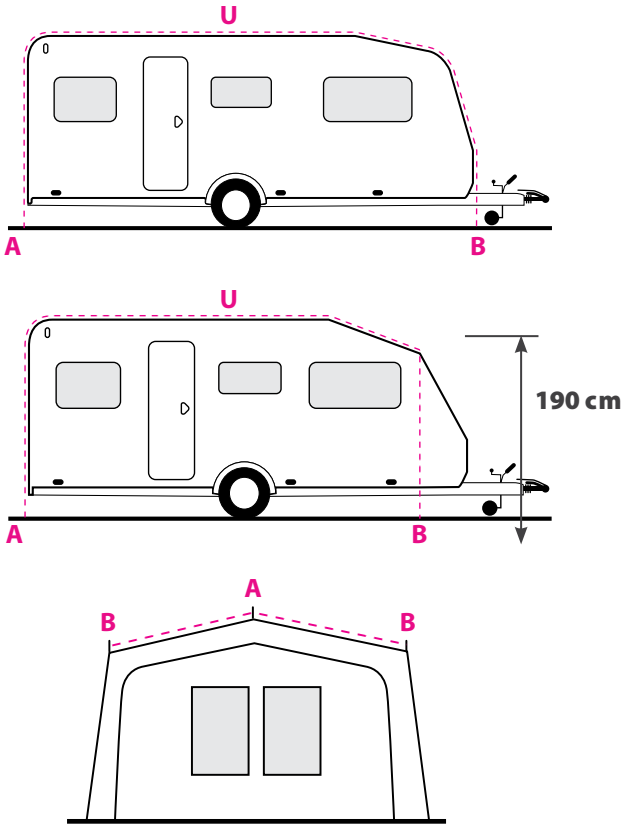

ROZMIAR PRZEDSIONKA	DŁUGOŚĆ PODŁOGI
4-5-6	400 cm
7-8-9-10	500 cm
11-12-13-14	600 cm
15-16-17-18-19	700 cm
20-21-22	800 cm

ROZMIAR	WYMIAR A-B
6	775 – 800
7	800 – 825
8	825 – 850
9	850 – 875
10	875 – 900
11	900 – 925
12	925 – 950
13	950 – 975
14	975 – 1000
15	1000 – 1025
16	1025 – 1050
17	1050 – 1075
18	1075 – 1100
19	1100 – 1125
20	1125 – 1150
21	1150 – 1175
22	1175 – 1200

ROZMIAR	WYMIAR ZADASZENIA A-B
4	131 – 143 cm
5	144 - 155 cm
6	156 - 168 cm
7	169 - 180 cm
8	181 - 193 cm
9	194 – 205 cm
10	206 – 218 cm
11	219 – 230 cm
12	231 – 243 cm
13	244 – 255 cm
14	256 – 268 cm
15	269 – 280 cm
16	281 – 293 cm
17	294 – 305 cm
18-19	306 – 318 cm

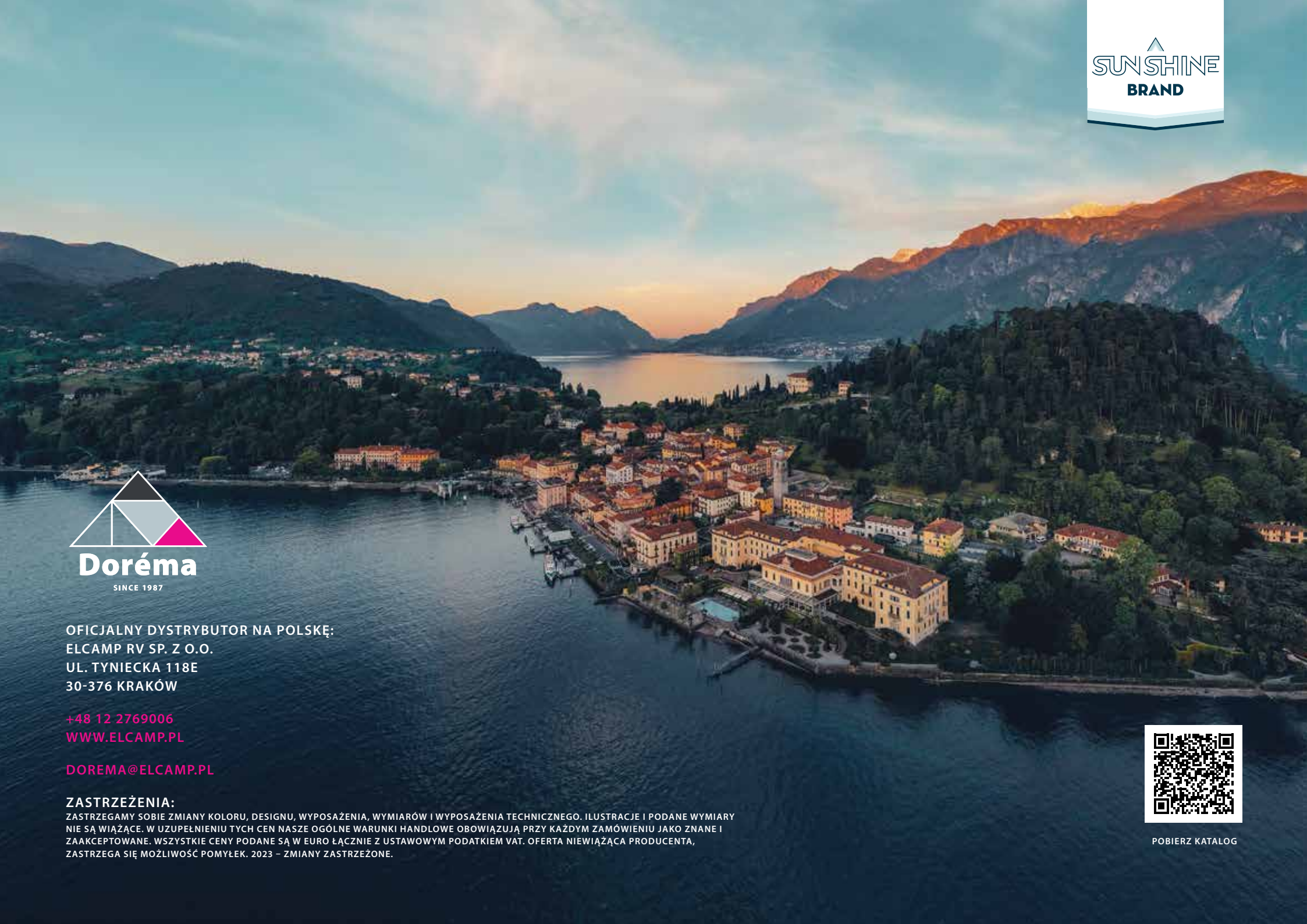

SUNSHINE BRAND

Doréma
SINCE 1987

OFICJALNY DYSTRYBUTOR NA POLSKĘ:
ELCAMP RV SP. Z O.O.
UL. TYNIECKA 118E
30-376 KRAKÓW

+48 12 2769006
WWW.ELCAMP.PL

DOREMA@ELCAMP.PL

ZASTRZEŻENIA:
ZASTRZEGAMY SOBIE ZMIANY KOLORU, DESIGNU, WYPOSAŻENIA, WYMIARÓW I WYPOSAŻENIA TECHNICZNEGO. ILUSTRACJE I PODANE WYMIARY NIE SĄ WIĄŻĄCE. W UZUPEŁNIENIU TYCH CEN NASZE OGÓLNE WARUNKI HANDLOWE OBOWIĄZUJĄ PRZY KAŻDYM ZAMÓWIENIU JAKO ZNANE I ZAAKCEPTOWANE. WSZYSTKIE CENY PODANE SĄ W EURO ŁĄCZNIE Z USTAWOWYM PODATKIEM VAT. OFERTA NIEWIĄŻĄCA PRODUCENTA, ZASTRZEGA SIĘ MOŻLIWOŚĆ POMYŁEK. 2023 – ZMIANY ZASTRZEŻONE.

POBIERZ KATALOG